METHERMO® VOUWWANDEN

1

2

Methermo® vouwwanden van Metaglas bieden optimale flexibiliteit. Door de minimale profilering is de toetreding van daglicht maximaal en het uitzicht onbeperkt.

3

4

5

METHERMO® VOUWWANDEN

Maximale transparantie
Zeer slanke profielen
Eenvoudig te bedienen

1 Methermo® vouwwanden van Metaglas maken het mogelijk de pui geheel of gedeeltelijk te openen en zijn in een enkele handelingen eenvoudig te bedienen. Ideaal voor toepassing in woonhuizen, winkelpanden of bij andere panden waar flexibiliteit van de pui vereist is. De Methermo® vouwwanden garanderen grenzeloze openheid en maximaal comfort.
[Villa Tiel]

2 Dit slanke profiel zorgt er voor dat grote glasoppervlakten kunnen worden toegepast, waarbij de vouwwand makkelijk te openen en te sluiten blijft.
[Villa Zeist, Zeeover Architecten]

3 Methermo® vouwwanden voldoen aan alle gestelde eisen in het bouwbesluit ten aanzien van inbraakwerendheid en zijn toepasbaar voor het Politiekeurmerk Veilig Wonen.
[Villa Tiel]

4 Wilt u meer informatie over de mogelijkheden en uitvoeringen van Methermo® Vouwwanden in uw project? Neem dan contact op met onze adviseurs.
Zij vertellen u er graag meer over.
[Strandwachtpost Breda, Architectenbureau van den Heuvel]

5 [Villa Bloemendaal, COLLO Restauratie en Architectuur BV]

METHERMO® VOUWDEUREN / RAMEN

Uitvoering

De Methermo® naar buiten draaiende vouwdeuren zijn 3-delig, 4-delig en 5-delig mogelijk.

De Methermo® naar binnen draaiende vouwdeuren zijn zowel 1-zijdig als 2-zijdig vouwend mogelijk. De uitvoering met even panelen is alleen 2-zijdig vouwend leverbaar.

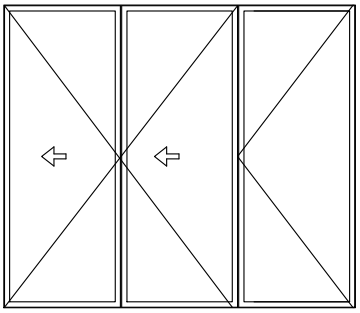

vouwraam / deur naar binnen draaiend type MVU

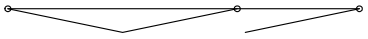

Afmetingen

Methermo® naar buiten draaiende vouwdeuren
Maximale hoogte: 3500 mm
Maximale breedte: 1000 mm per vleugel

Methermo® naar binnen draaiende vouwdeuren
Maximale hoogte: 2750 mm
Maximale breedte: 900 mm per vleugel

Kleur profielen

Standaard: Coating in alle standaard RAL kleuren of naturel geanodiseerd.
Opties: Coating in Akzo, Sikkens en afwijkende RAL kleuren. Neem voor de mogelijkheden contact op met onze adviseurs.

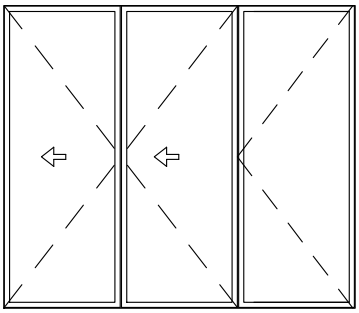

vouwraam / deur naar binnen draaiend type MVI

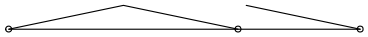

Glas

Type MVI: HR^{++} isolatieglas 4-15-5 mm
Type MVU: HR^{++} isolatieglas 4-12-5 mm

Opties: Diverse soorten isolatieglas.
Maximale glasdikte type MVI: 44 mm
Maximale glasdikte type MVU: 27 mm

Volgens NEN 3569 wordt al het glas geplaatst tot 900 mm boven vloerniveau uitgevoerd met veiligheidsglas.

Geluidisolatie

Methermo® vouwwanden hebben een zeer hoge geluids-isolerende waarde. De deuren zijn voorzien van dubbele kierafdichting en dubbel gelaagd glas, waarmee een geluidswering van minimaal 30 dB(A) wordt behaald. De totale geluidsisolatie is afhankelijk van de toegepaste glassamenstelling. Meer informatie hierover vindt u in hoofdstuk 1.1 van deze documentatie.

Inbraakwerendheid

Methermo® vouwwanden voldoen aan alle gestelde eisen in het Bouwbesluit ten aanzien van inbraakwerendheid en zijn toepasbaar voor het Politiekeurmerk Veilig Wonen. Testrapporten zijn op aanvraag verkrijgbaar.

Metaglas
Postbus 270, 4000 AG Tiel
Het Eek 5, 4004 LM Tiel
Wijzigingen voorbehouden
Tel: 0344 75 04 00
Fax: 0344 75 04 99
E-mail: info@metaglas.nl

METHERMO® VOUWDEUREN / RAMEN

Uitvoeringen

Methermo® naar buiten draaiende vouwwanden

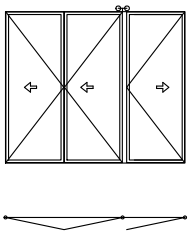

3 delig, 2 zijdig vouwend

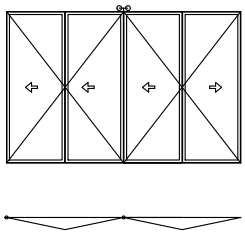

4 delig, 2 zijdig vouwend

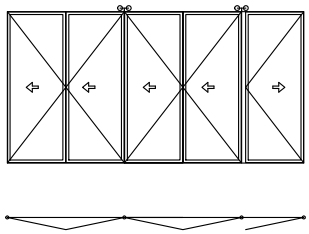

5 delig, 2 zijdig vouwend

Methermo® naar binnen draaiende vouwwanden

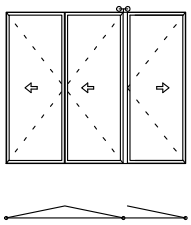

3 delig, 2 zijdig vouwend

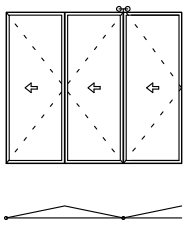

3 delig, 1 zijdig vouwend

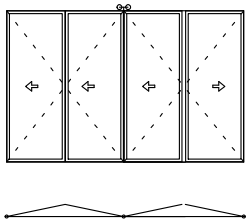

4 delig, 2 zijdig vouwend

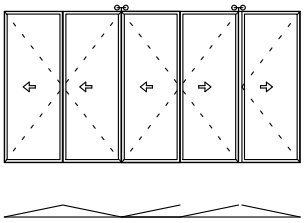

5 delig, 2 zijdig vouwend

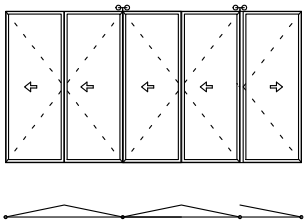

5 delig, 2 zijdig vouwend

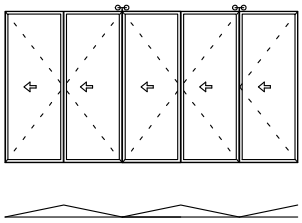

5 delig, 1 zijdig vouwend

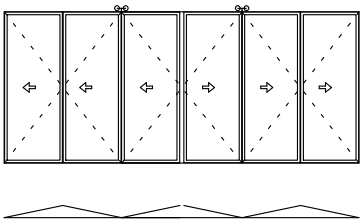

6 delig, 2 zijdig vouwend

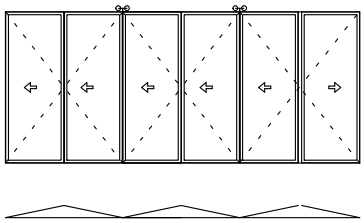

6 delig, 2 zijdig vouwend

Metaglas
Postbus 270, 4000 AG Tiel
Het Eek 5, 4004 LM Tiel
Wijzigingen voorbehouden
Tel: 0344 75 04 00
Fax: 0344 75 04 99
E-mail: info@metaglas.nl

METHERMO® VOUWDEUREN / RAMEN

Methermo® vouwwanden zijn er in verschillende uitvoeringen. Hieronder en op de volgende pagina zijn de verschillende typen aangegeven met de eisen waaraan ze voldoen.

Naar buiten vouwende wanden

Type	Inbraakwerendheid klasse 2	Uitvoering 3-delig Naar twee zijden vouwend	Uitvoering 5-delig Naar twee zijden vouwend.	Uitvoering 4-delig naar twee zijden vouwend.	Glasdikte tot 27 mm Profiel nr. 3002 en nr. 3005	Binnenzijde espagnolet bediening, buitenzijde geen bediening.	Buiten- en binnenzijde kruk. Uitvoering met standaard meerpuntsslot.	Buitenzijde vaste knop, binnenzijde kruk. Uitvoering met standaard meerpuntsslot.	Buitenzijde vaste knop, binnenzijde kruk. Meerpuntslot uitgevoerd met paniekfunctie.
MVU-5	■	■			■	■			
MVU-6A	■	■			■		■		
MVU-6B	■	■			■			■	
MVU-6D	■	■			■				■
MVU-7	■		■		■	■			
MVU-8A	■		■		■		■		
MVU-8B	■		■		■			■	
MVU-8D	■		■		■				■
MVU-9	■			■	■	■			
MVU-10A	■			■	■		■		
MVU-10B	■			■	■			■	
MVU-10D	■			■	■				■

Metaglas
Postbus 270, 4000 AG Tiel
Het Eek 5, 4004 LM Tiel
Wijzigingen voorbehouden
Tel: 0344 75 04 00
Fax: 0344 75 04 99
E-mail: info@metaglas.nl

METHERMO® VOUWDEUREN / RAMEN

Naar binnen vouwende wanden

Type	Inbraakwerendheid klasse 2	Uitvoering 3-delig Naar twee zijden vouwend	Uitvoering 3-delig Naar één zijde vouwend	Uitvoering 4-delig Naar twee zijden vouwend	Uitvoering 5-delig Naar twee zijden vouwend	Uitvoering 5-delig Naar één zijde vouwend	Uitvoering 6-delig Naar twee zijden vouwend	Glasdikte tot 27 mm Profiel nr. 3001 en nr. 3010	Glasdikte tot 33 mm Profiel nr. 3001 en nr. 3010	Glasdikte tot 37 mm Profiel nr. 3007 en nr. 3010	Glasdikte tot 44 mm Profiel nr. 3007 en nr. 3012
MVI-6	■	■						■			
MVI-8	■	■							■		
MVI-10	■		■					■			
MVI-12	■		■						■		
MVI-14	■			■				■			
MVI-16	■			■					■		
MVI-18	■				■			■			
MVI-20	■				■				■		
MVI-22	■					■		■			
MVI-24	■					■			■		
MVI-26	■						■	■			
MVI-28	■						■		■		
MVI-31		■								■	
MVI-32	■	■								■	
MVI-33		■									■
MVI-34	■	■									■
MVI-35			■							■	
MVI-36	■		■							■	
MVI-37			■								■
MVI-38	■		■								■
MVI-39				■						■	
MVI-40	■			■						■	
MVI-41				■							■
MVI-42	■			■							■
MVI-43					■					■	
MVI-44	■				■					■	
MVI-45					■						■
MVI-46	■				■						■
MVI-47						■				■	
MVI-48	■					■				■	
MVI-49						■					■
MVI-50	■					■					■
MVI-51							■			■	
MVI-52	■						■			■	
MVI-53							■				■
MVI-54	■						■				■

Metaglas
Postbus 270, 4000 AG Tiel
Het Eek 5, 4004 LM Tiel
Wijzigingen voorbehouden
Tel: 0344 75 04 00
Fax: 0344 75 04 99
E-mail: info@metaglas.nl

METHERMO® VOUWDEUREN / RAMEN

MVU-5

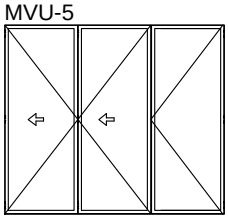

POLITIE KEURMERK VEILIG WONEN

Methermo® schuifvouwwand met 1 loopdeur en 2 vouwpanelen, naar buiten draaiend, type MVU-5, van geïsoleerd profiel nr. 3002 en nr. 3005, rondom inclusief afdichtingsrubber nr. 3113.

Voorzien van:
- tweezijdig gelaagd HR++ isolatieglas, glasdikte maximaal 27 mm
- rvs scharnieren nr. 1039 en nr. 1040
- looprail nr. 8140
- loopwagen nr. 8141
- ophangbeugel nr. 3225
- sluitblok nr. 4143
- ondergeleiding nr. 3226
- ondergeleidingsprofiel nr. 6221
- sluitkom nr. 4142
- espagnoletprofiel nr. 3009 met meerpuntssluiting
- afdekprofiel nr. 4119
- rubberprofiel nr. 3118 en nr. 3129
- rvs handgreep nr. 8469
- rvs slotmechaniek nr. 3143
- greep nr. 9745
- komgreep nr. 4125
- borstelprofielen

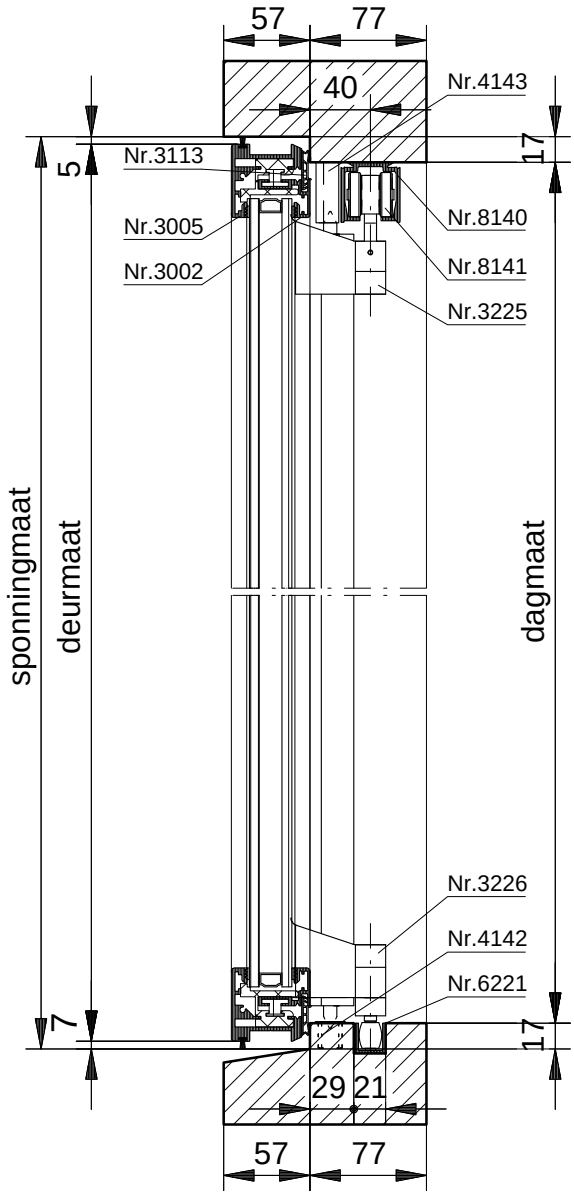

VERTICALE DOORSNEDE type MVU-5

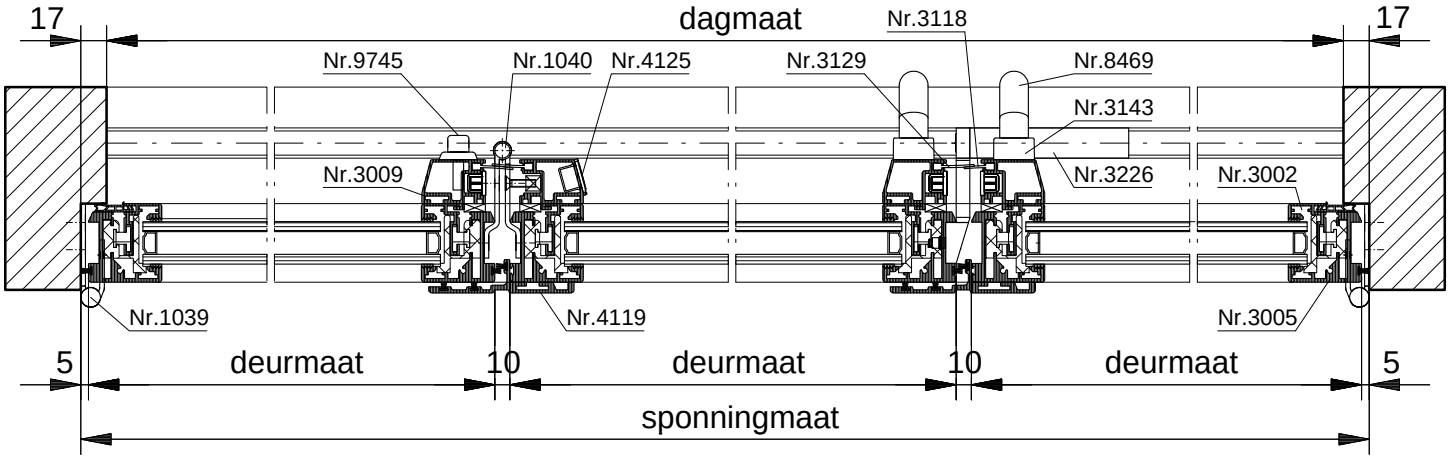

HORIZONTALE DOORSNEDE type MVU-5

1.11.5
07-2012

Metaglas
Postbus 270, 4000 AG Tiel
Het Eek 5, 4004 LM Tiel
Wijzigingen voorbehouden
Tel: 0344 75 04 00
Fax: 0344 75 04 99
E-mail: info@metaglas.nl

METHERMO® VOUWDEUREN / RAMEN

MVU-6A

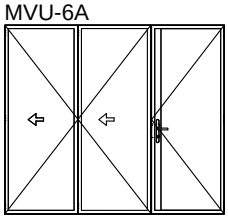

POLITIE KEURMERK VEILIG WONEN

Methermo® schuifvouwwand met 1 loopdeur en 2 vouwpanelen, naar buiten draaiend, type MVU-6A, van geïsoleerd profiel nr. 3002 en nr. 3005, rondom inclusief afdichtingsrubber nr. 3113.

Voorzien van:
- tweezijdig gelaagd HR++ isolatieglas, glasdikte maximaal 27 mm
- rvs scharnieren nr. 1039 en nr. 1040
- looprail nr. 8140
- loopwagen nr. 8141
- ophangbeugel nr. 3225
- sluitblok nr. 4143
- ondergeleiding nr. 3226
- ondergeleidingsprofiel nr. 6221
- sluitkom nr. 4142
- espagnoletprofiel nr. 3009 met meerpuntssluiting
- afdekprofiel nr. 4119
- rubberprofiel nr. 3118 en nr. 3129
- rvs doorlopende slotkap nr. 3026
- rvs meerpuntssluiting nr. 3060
- rvs smalschild nr. 3049
- rvs kruk nr. 8468 binnen en buiten
- euro profielcilinder 35/35
- sluitkom nr. 3066
- sluitplaat nr. 3059
- greep nr. 9745
- komgreep nr. 4125
- borstelprofielen

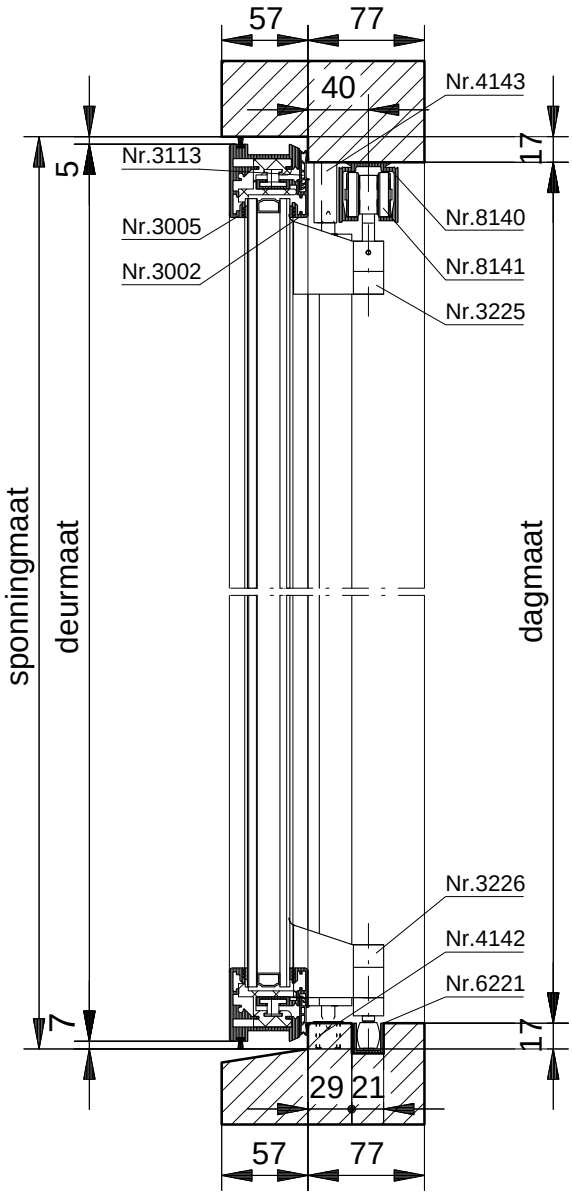

VERTICALE DOORSNEDE type MVU-6A

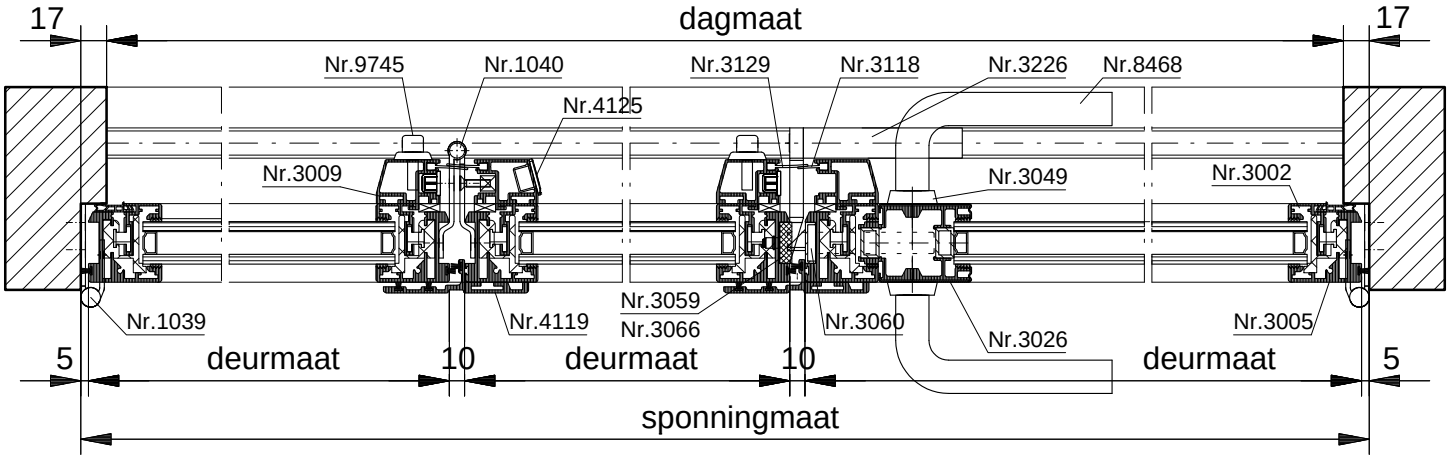

HORIZONTALE DOORSNEDE type MVU-6A

1.11.6
07-2012

Metaglas
Postbus 270, 4000 AG Tiel
Het Eek 5, 4004 LM Tiel
Wijzigingen voorbehouden
Tel: 0344 75 04 00
Fax: 0344 75 04 99
E-mail: info@metaglas.nl

METHERMO® VOUWDEUREN / RAMEN

MVU-7

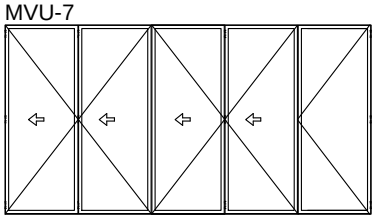

POLITIE KEURMERK VEILIG WONEN

Methermo® schuifvouwwand met 1 loopdeur en 4 vouwpanelen, naar buiten draaiend, type MVU-7, van geïsoleerd profiel nr. 3002 en nr. 3005, rondom inclusief afdichtingsrubber nr. 3113.

Voorzien van:
- tweezijdig gelaagd HR++ isolatieglas, glasdikte maximaal 27 mm
- rvs scharnieren nr. 1039, nr. 1040 en nr. 1044
- looprail nr. 8140
- loopwagen nr. 8141
- ophangbeugel nr. 3225
- sluitblok nr. 4143
- ondergeleiding nr. 3226
- ondergeleidingsprofiel nr. 6221
- sluitkom nr. 4142
- espagnoletprofiel nr. 3009 met meerpuntssluiting
- afdekprofiel nr. 4119
- rubberprofiel nr. 3118 en nr. 3129
- rvs handgreep nr. 8469
- rvs slotmechaniek nr. 3143
- greep nr. 9745
- komgreep nr. 4125
- borstelprofielen

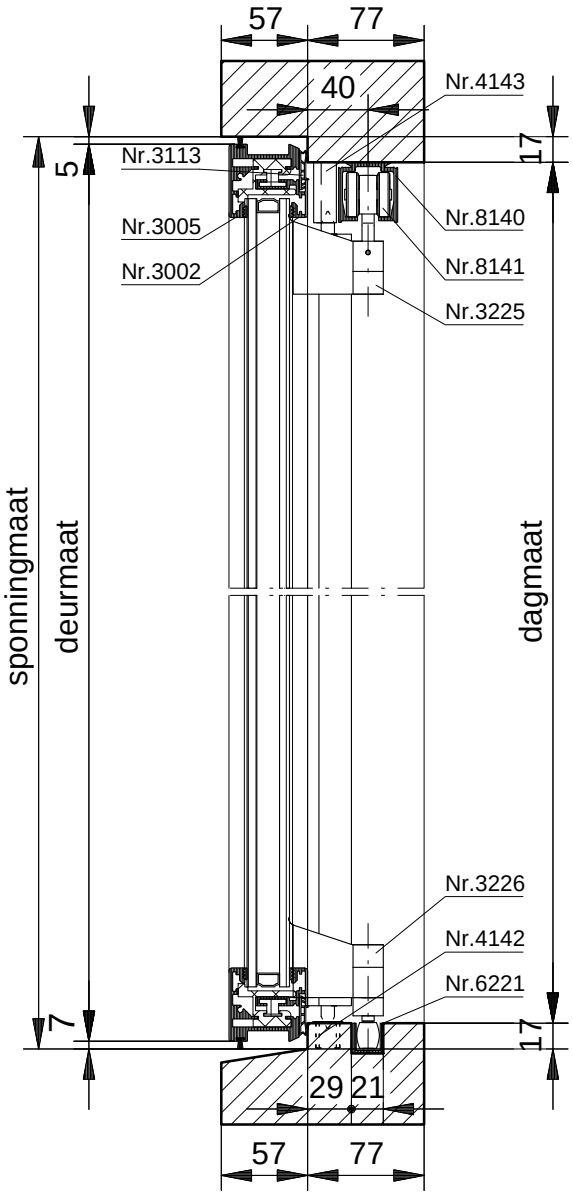

VERTICALE DOORSNEDE type MVU-7

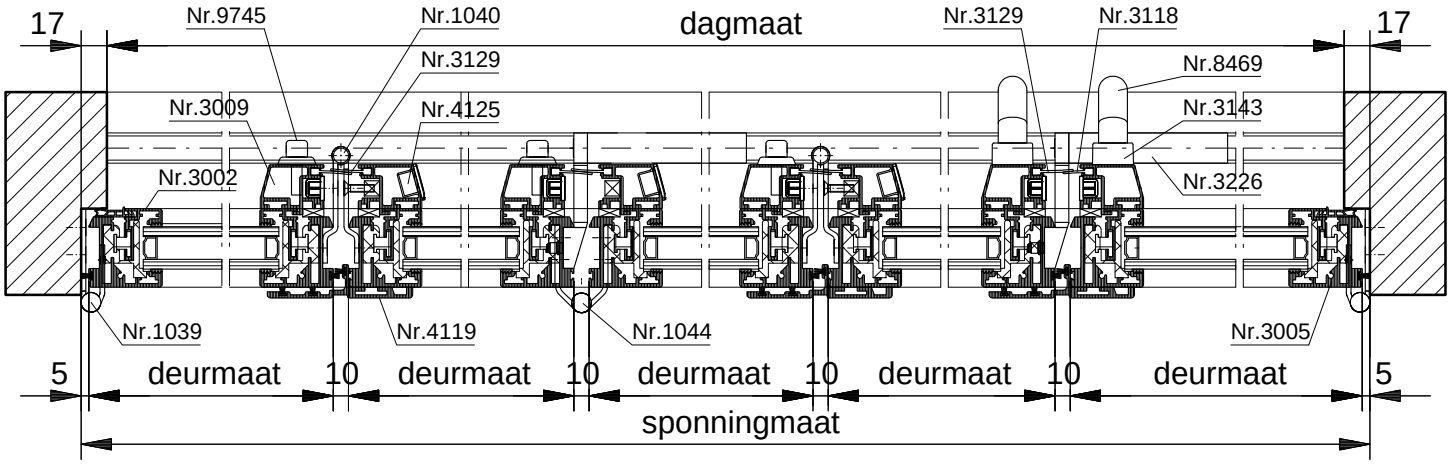

HORIZONTALE DOORSNEDE type MVU-7

1.11.7
07-2012

Metaglas
Postbus 270, 4000 AG Tiel
Het Eek 5, 4004 LM Tiel
Wijzigingen voorbehouden
Tel: 0344 75 04 00
Fax: 0344 75 04 99
E-mail: info@metaglas.nl

METHERMO® VOUWDEUREN / RAMEN

MVU-10A

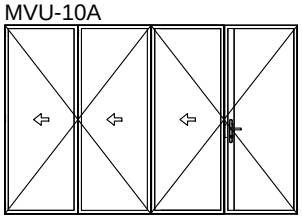

POLITIE KEURMERK VEILIG WONEN

Methermo® schuifvouwwand met 1 loopdeur en 3 vouwpanelen, naar buiten draaiend, type MVU-10A, van geïsoleerd profiel nr. 3002 en nr. 3005, rondom inclusief afdichtingsrubber nr. 3113.

Voorzien van:
- tweezijdig gelaagd HR++ isolatieglas, glasdikte maximaal 27 mm
- rvs scharnieren nr. 1039, nr. 1040 en nr. 1044
- looprail nr. 8140
- loopwagen nr. 8141
- ophangbeugel nr. 3225
- sluitblok nr. 4143
- ondergeleiding nr. 3226
- ondergeleidingsprofiel nr. 6221
- sluitkom nr. 4142
- espagnoletprofiel nr. 3009 met meerpuntssluiting
- afdekprofiel nr. 4119
- rubberprofiel nr. 3118 en nr. 3129
- rvs doorlopende slotkap nr. 3026
- rvs meerpuntssluiting nr. 3060
- rvs smalschild nr. 3049
- rvs kruk nr. 8468 binnen en buiten
- euro profielcilinder 35/35
- sluitkom nr. 3066
- sluitplaat nr. 3059
- greep nr. 9745
- komgreep nr. 4125
- borstelprofielen

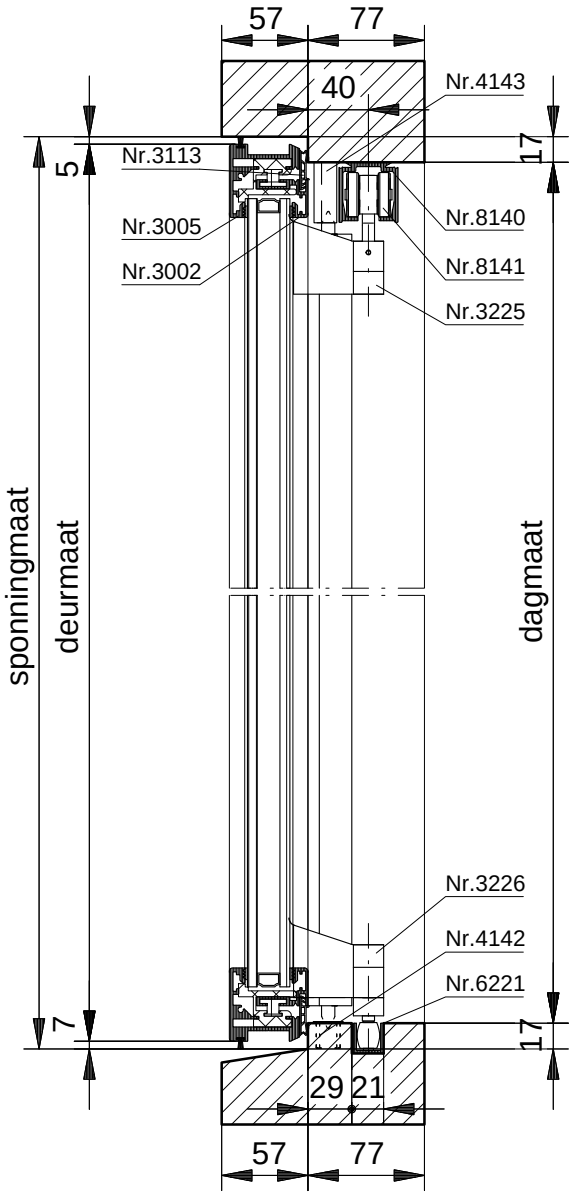

VERTICALE DOORSNEDE type MVU-10A

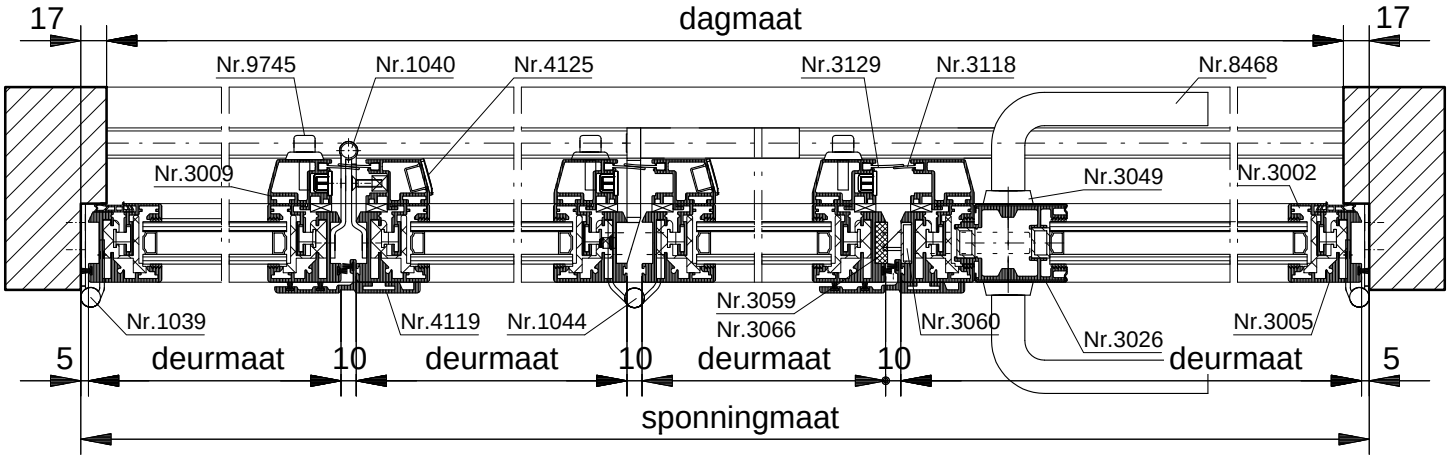

HORIZONTALE DOORSNEDE type MVU-10A

1.11.8
07-2012

Metaglas
Postbus 270, 4000 AG Tiel
Het Eek 5, 4004 LM Tiel
Wijzigingen voorbehouden
Tel: 0344 75 04 00
Fax: 0344 75 04 99
E-mail: info@metaglas.nl

METHERMO® VOUWDEUREN / RAMEN

MVI-6

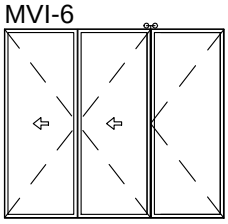

POLITIE KEURMERK VEILIG WONEN

Methermo® naar binnen draaiende 3-delige schuifvouwwand, type MVI-6. Naar 2 zijden vouwend. Van geïsoleerd profiel nr. 3001 en nr. 3010 rondom, inclusief afdichtings-rubbers nr. 3111 en nr. 3112.

Voorzien van:
- HR++ isolatieglas, glasdikte maximaal 27 mm
- rvs scharnieren nr. 1037, nr. 1053, nr. 1055 en nr. 1056
- hoeklijn nr. 6135
- looprail nr. 8120
- loopwagen nr. 8121
- ondergeleidingsprofiel nr. 6219
- ontwateringsframe van profiel nr. 3371, nr. 3372, nr. 3373 en nr. 3375
- espagnoletprofiel nr. 4123 met geïntegreerde meerpuntsvergrendeling
- afdekprofiel nr. 3024 en nr. 3025
- rvs handgreep nr. 8466
- rvs slotmechaniek nr. 3143
- kantschuif nr. 4139

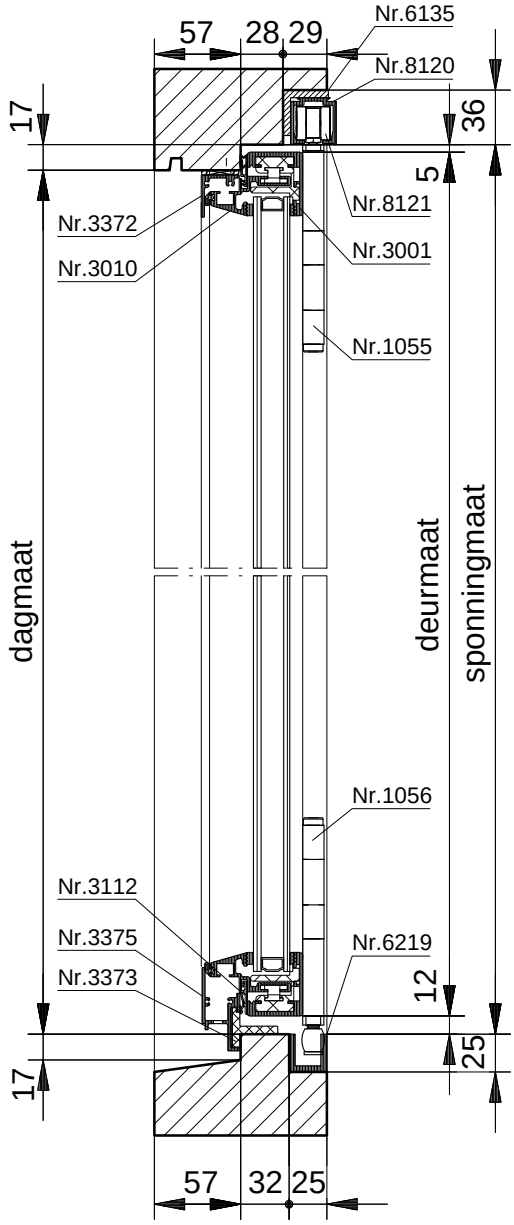

VERTICALE DOORSNEDE type MVI-6

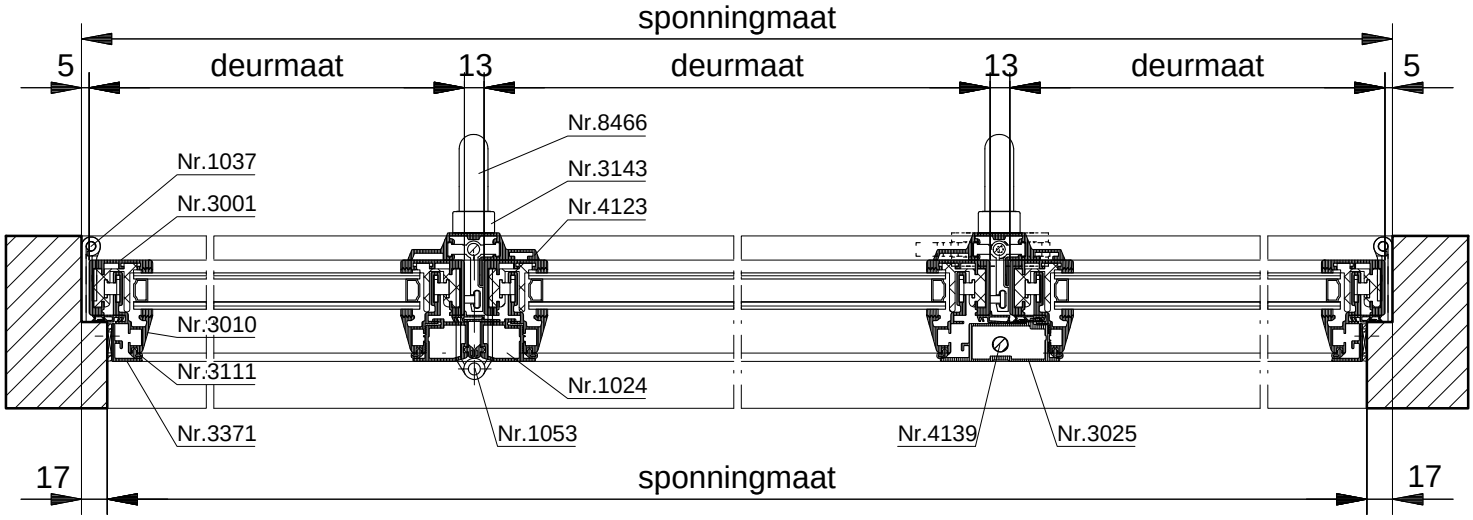

HORIZONTALE DOORSNEDE type MVI-6

1.11.9
07-2012

Metaglas
Postbus 270, 4000 AG Tiel
Het Eek 5, 4004 LM Tiel
Wijzigingen voorbehouden
Tel: 0344 75 04 00
Fax: 0344 75 04 99
E-mail: info@metaglas.nl

METHERMO® VOUWDEUREN / RAMEN

MVI-14

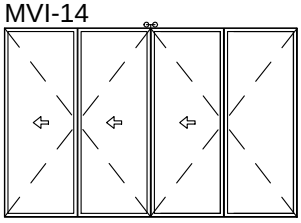

POLITIE KEURMERK VEILIG WONEN

Methermo® naar binnen draaiende 4-delige schuifvouwwand, type MVI-14. Naar 2 zijden vouwend. Van geïsoleerd profiel nr. 3001 en nr. 3010 rondom inclusief afdichtings-rubber nr. 3111 en nr. 3112.

Voorzien van:
- HR++ isolatieglas, glasdikte maximaal 27 mm
- rvs scharnieren nr. 1037, nr. 1051, nr. 1052, nr. 1053 en nr. 1054
- hoeklijn nr. 6135
- looprail nr. 8120
- loopwagen nr. 8121
- ondergeleidingsprofiel nr. 6219
- ontwateringsframe van profiel nr. 3371, nr. 3372, nr. 3373 en nr. 3375
- espagnoletprofiel nr. 4123 met geïntegreerde meerpuntsvergrendeling
- afdekprofiel nr. 3024 en nr. 3025
- rvs handgreep nr. 8466
- rvs slotmechaniek nr. 3143

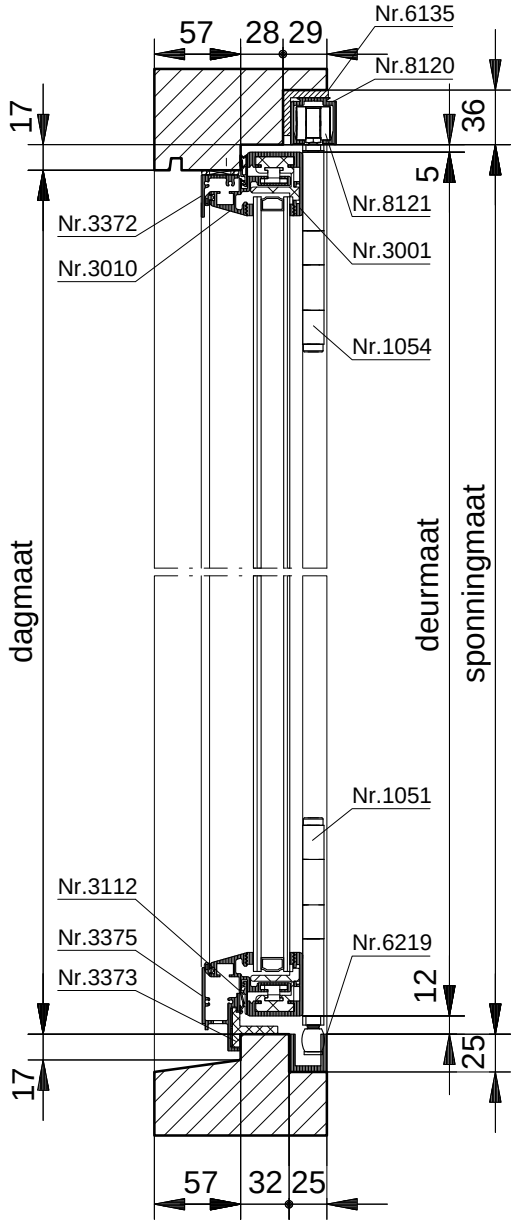

VERTICALE DOORSNEDE type MVI-14

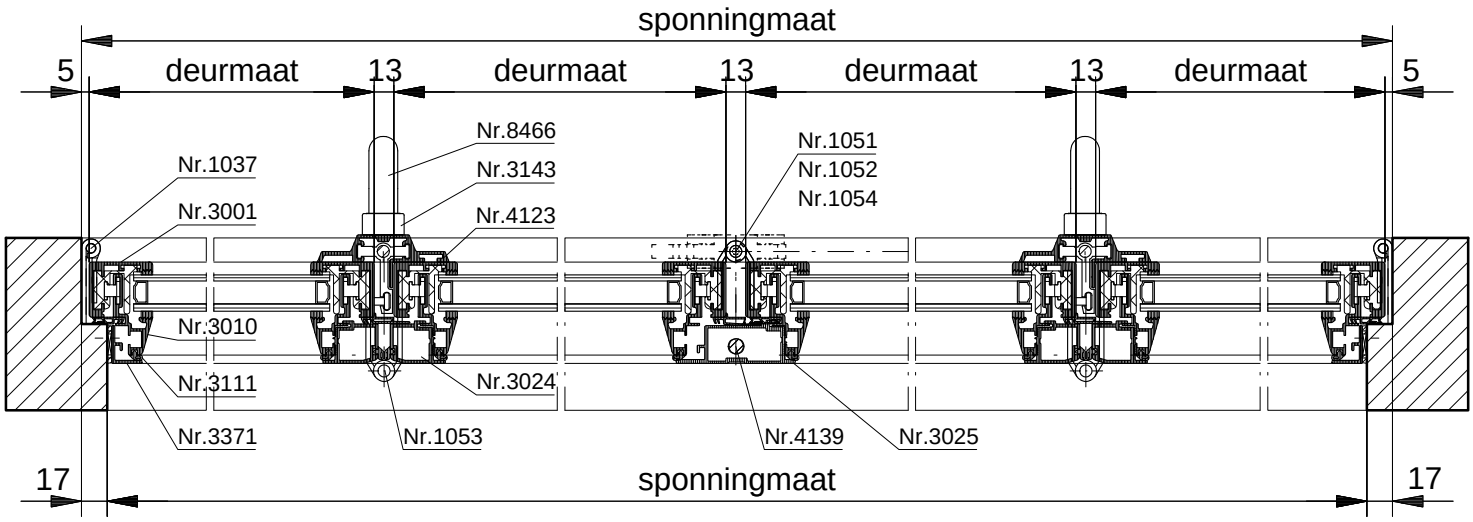

HORIZONTALE DOORSNEDE type MVI-14

1.11.10
07-2012

Metaglas
Postbus 270, 4000 AG Tiel
Het Eek 5, 4004 LM Tiel
Wijzigingen voorbehouden
Tel: 0344 75 04 00
Fax: 0344 75 04 99
E-mail: info@metaglas.nl

METHERMO® VOUWDEUREN / RAMEN

MVI-22

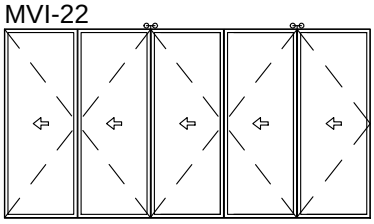

POLITIE KEURMERK VEILIG WONEN

Methermo® naar binnen draaiende 5-delige schuifvouwwand, type MVI-22. Naar 1 zijde vouwend. Van geïsoleerd profiel nr. 3001 en nr. 3010 rondom inclusief afdichtings-rubbers nr. 3111 en nr. 3112.

Voorzien van:
- HR++ isolatieglas, glasdikte maximaal 27 mm
- rvs scharnieren nr. 1037, nr. 1051, nr. 1052, nr. 1053 en nr. 1054
- hoeklijn nr. 6135
- looprail nr. 8120
- loopwagen nr. 8121
- ondergeleidingsprofiel nr. 6219
- ontwateringsframe van profiel nr. 3371, nr. 3372, nr. 3373 en nr. 3375
- espagnoletprofiel nr. 4120 en nr. 4123 met geïntegreerde meerpuntsvergrendeling
- afdekprofiel nr. 3024 en nr. 3025
- rvs handgreep nr. 8466
- rvs slotmechaniek nr. 3143
- sluitplaat nr. 9751
- kantschuif nr. 4139

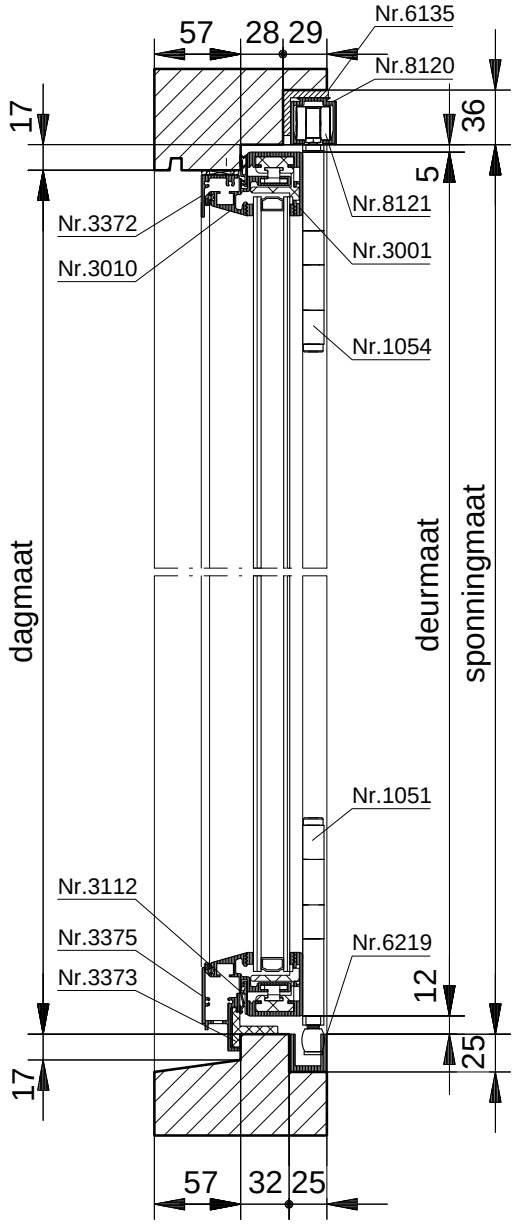

VERTICALE DOORSNEDE type MVI-22

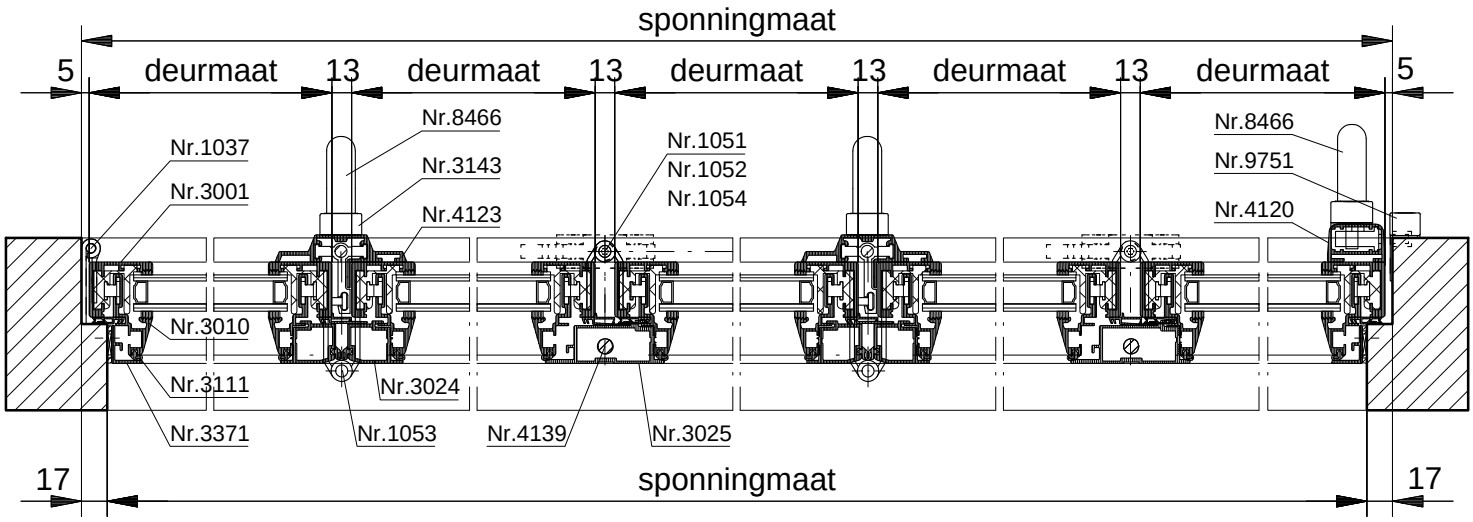

HORIZONTALE DOORSNEDE type MVI-22

1.11.11
07-2012

Metaglas
Postbus 270, 4000 AG Tiel
Het Eek 5, 4004 LM Tiel
Wijzigingen voorbehouden
Tel: 0344 75 04 00
Fax: 0344 75 04 99
E-mail: info@metaglas.nl

METHERMO® VOUWDEUREN / RAMEN

ONDERDELEN MVU

Looprails nr. 8140
Materiaal: aluminium
Max. belasting
per paneel: 80 kg

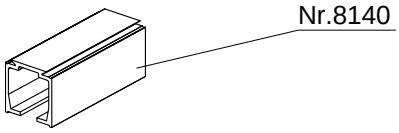

Eindstop met klem nr. 8144
Materiaal: kunststof

Dubbel kogelgelagerde looprollen nr. 8141
Huis: kunststof
Rollen: kogelgelagerd kunststof

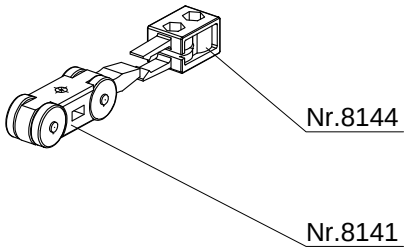

Ophangbeugel nr. 3225
Materiaal: mat geborsteld rvs

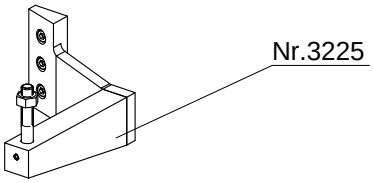

Ondergeleiding nr. 3226
Materiaal: mat geborsteld rvs

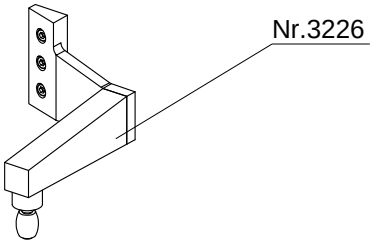

Ondergeleidingsprofiel nr. 6221
Materiaal: aluminium
Kleur: naturel geanodiseerd

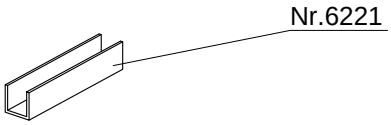

1.11.12
07-2012

Metaglas
Postbus 270, 4000 AG Tiel
Het Eek 5, 4004 LM Tiel
Wijzigingen voorbehouden
Tel: 0344 75 04 00
Fax: 0344 75 04 99
E-mail: info@metaglas.nl

METHERMO® VOUWDEUREN / RAMEN

ONDERDELEN MVU

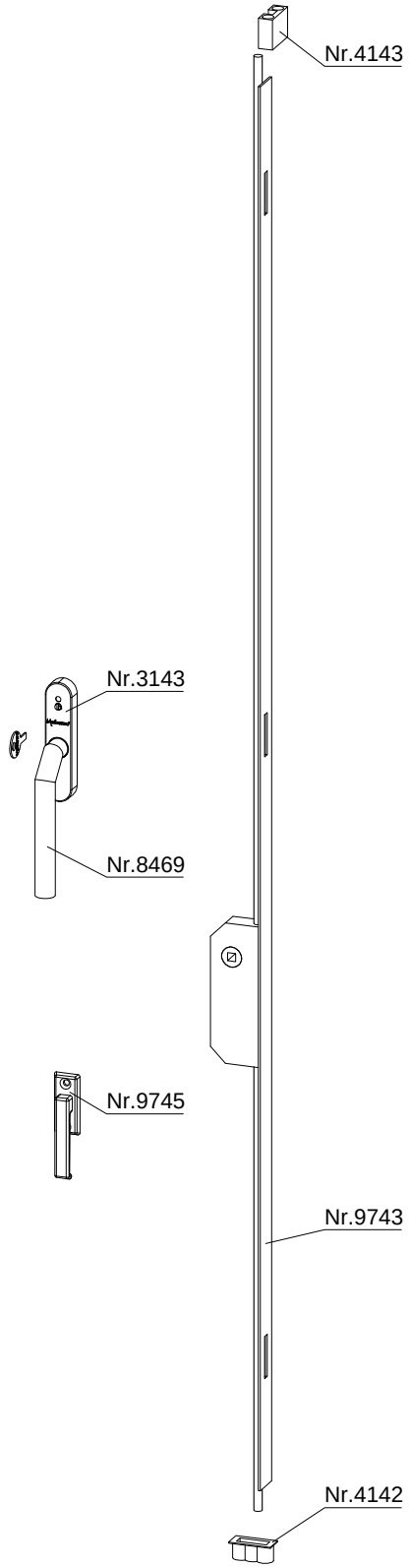

Sluitpunt nr. 4143
Materiaal: aluminium

Espagnolet nr. 9743
Materiaal: gegalvaniseerd
Uitvoering: 2-puntssluiting

Slotmechaniek nr. 3143
Model: afsluitbaar
Materiaal: mat geborsteld rvs

Handgreep nr. 8469
Model: verkropt
Materiaal: mat geborsteld rvs

Handgreep nr. 9745
Materiaal: Zamac
Kleur: RAL 9006

Sluitpunt nr. 4142
Materiaal: Zamac

1.11.13
07-2012

Metaglas
Postbus 270, 4000 AG Tiel
Het Eek 5, 4004 LM Tiel
Wijzigingen voorbehouden
Tel: 0344 75 04 00
Fax: 0344 75 04 99
E-mail: info@metaglas.nl

METHERMO® VOUWDEUREN / RAMEN

ONDERDELEN MVU

Middenscharnier nr. 1044
Materiaal: mat geborsteld rvs
Uitvoering: gekikkerd

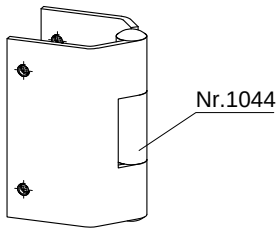

Middenscharnier nr. 1040
Materiaal: mat geborsteld rvs
Uitvoering: gekikkerd

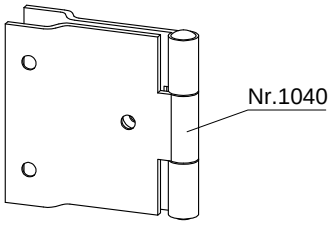

Scharnier nr. 1039
Materiaal: mat geborsteld rvs
Uitvoering: gelast en kogelgelagerd

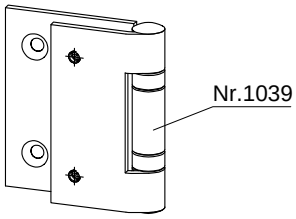

Deurkruk nr. 8468
Materiaal: mat geborsteld rvs 316

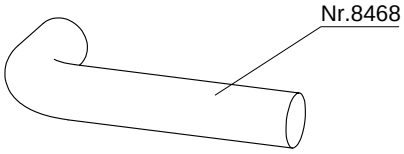

Deurschild nr. 3049
Materiaal: mat geborsteld rvs 316

Deurknop nr. 8471
Materiaal: mat geborsteld rvs 316

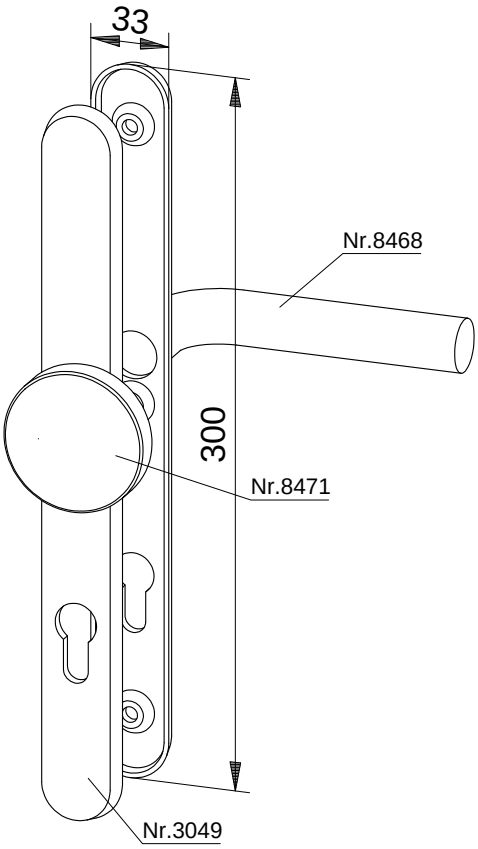

1.11.14
07-2012

Metaglas
Postbus 270, 4000 AG Tiel
Het Eek 5, 4004 LM Tiel
Wijzigingen voorbehouden
Tel: 0344 75 04 00
Fax: 0344 75 04 99
E-mail: info@metaglas.nl

METHERMO® VOUWDEUREN / RAMEN

ONDERDELEN MVU

Doorlopende slotkap nr. 3026
Materiaal: mat geborsteld rvs 316
Toepassing: afdekking meerpuntssluiting

Meerpuntssluiting nr. 3060
Materiaal: rvs
Uitvoering: standaard

Meerpuntssluiting nr. 3061
Materiaal: rvs
Uitvoering: paniekfunctie
Vereiste: vrijloopcilinder

Sluitplaat nr. 3059
Materiaal: zamac
Toepassing: bij de dag-/nachtschoot

Sluitkom nr. 3066
Materiaal: zamac
Toepassing: bij de pen/haak vergrendeling van een meerpuntssluiting

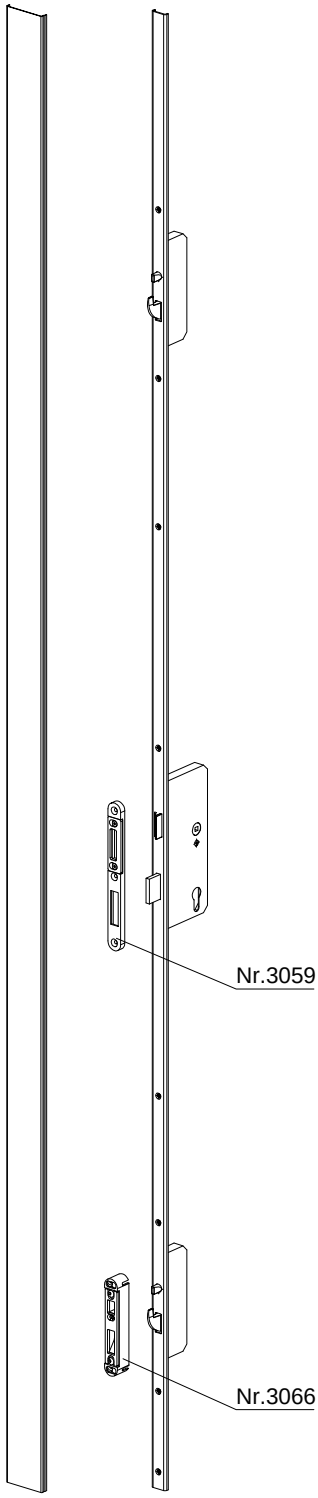

Nr.3026 Nr.3060 / 3061

1.11.15
07-2012

Metaglas
Postbus 270, 4000 AG Tiel
Het Eek 5, 4004 LM Tiel
Wijzigingen voorbehouden
Tel: 0344 75 04 00
Fax: 0344 75 04 99
E-mail: info@metaglas.nl

METHERMO® VOUWDEUREN / RAMEN

ONDERDELEN MVI

Looprails nr. 8120
Materiaal: aluminium
Max. belasting per paneel: 60 kg

Eindstop met klem nr. 8124
Materiaal: kunststof

Dubbel kogelgelagerde looprollen nr. 8121
Huis: kunststof
Rollen: kogelgelagerd kunststof

Bovenscharnier vouwnaad nr. 1054
Materiaal: mat geborsteld rvs

Bovenscharnier sluitnaad nr. 1055
Materiaal: mat geborsteld rvs

Onderscharnier vouwnaad nr. 1051
Materiaal: mat geborsteld rvs

Onderscharnier sluitnaad nr. 1056
Materiaal: mat geborsteld rvs
Uitvoering: gelast

Ondergeleidingsprofiel nr. 6219
Materiaal: aluminium
Kleur: naturel geanodiseerd

Middenscharnier nr. 1052
Materiaal: mat geborsteld rvs

Scharnier nr. 1053
Materiaal: mat geborsteld rvs
Uitvoering: gelast

Scharnier nr. 1037
Materiaal: mat geborsteld rvs
Uitvoering: gelast

Sluitplaat nr. 9751
Materiaal: mat geborsteld rvs

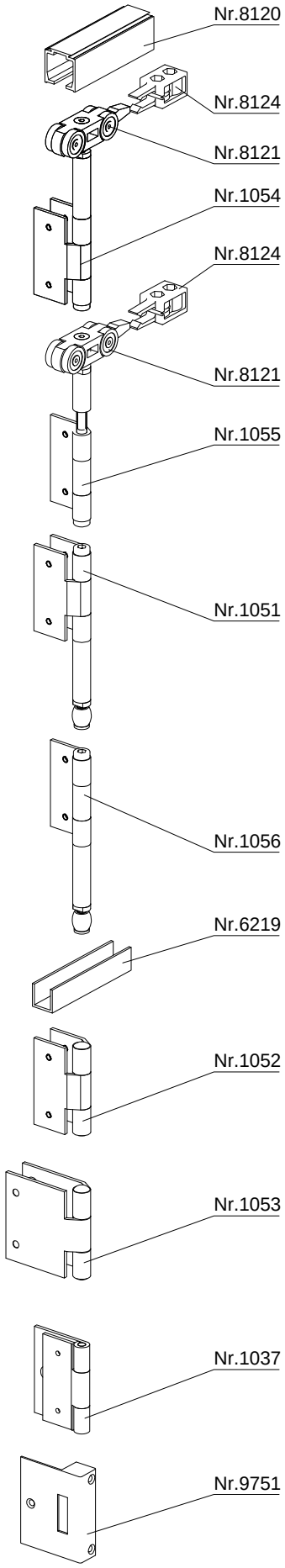

1.11.16
07-2012

Metaglas
Postbus 270, 4000 AG Tiel
Het Eek 5, 4004 LM Tiel
Wijzigingen voorbehouden
Tel: 0344 75 04 00
Fax: 0344 75 04 99
E-mail: info@metaglas.nl

METHERMO® VOUWDEUREN / RAMEN

ONDERDELEN MVI

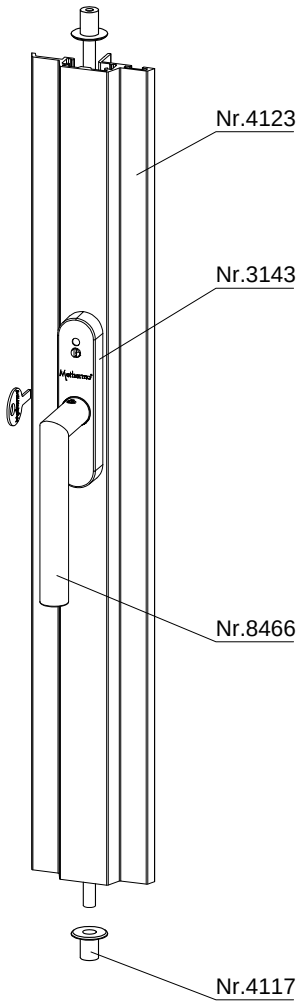

Espagnolet nr. 4123
Materiaal: aluminium

Slotmechaniek nr. 3143
Model: met sleutel afsluitbaar
Materiaal: mat geborsteld rvs

Handgreep nr. 8466
Materiaal: mat geborsteld rvs

Sluitpot nr. 4117
Materiaal: rvs

Nokvanger nr. 4132
Materiaal: gegoten rvs
Toepassing: inbraakwerende uitvoering

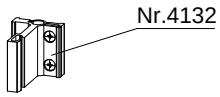

Geïntegreerde vergrendeling nr. 4133
Materiaal: gegoten rvs

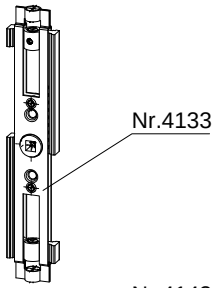

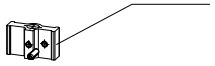

Stanggeleiding nr. 4134
Materiaal: aluminium

Kantschuif nr. 4139
Materiaal: aluminium

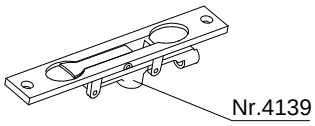

1.11.17
07-2012

Metaglas
Postbus 270, 4000 AG Tiel
Het Eek 5, 4004 LM Tiel
Wijzigingen voorbehouden
Tel: 0344 75 04 00
Fax: 0344 75 04 99
E-mail: info@metaglas.nl

TYPE MVU

Vertricale doorsnede bovendetail

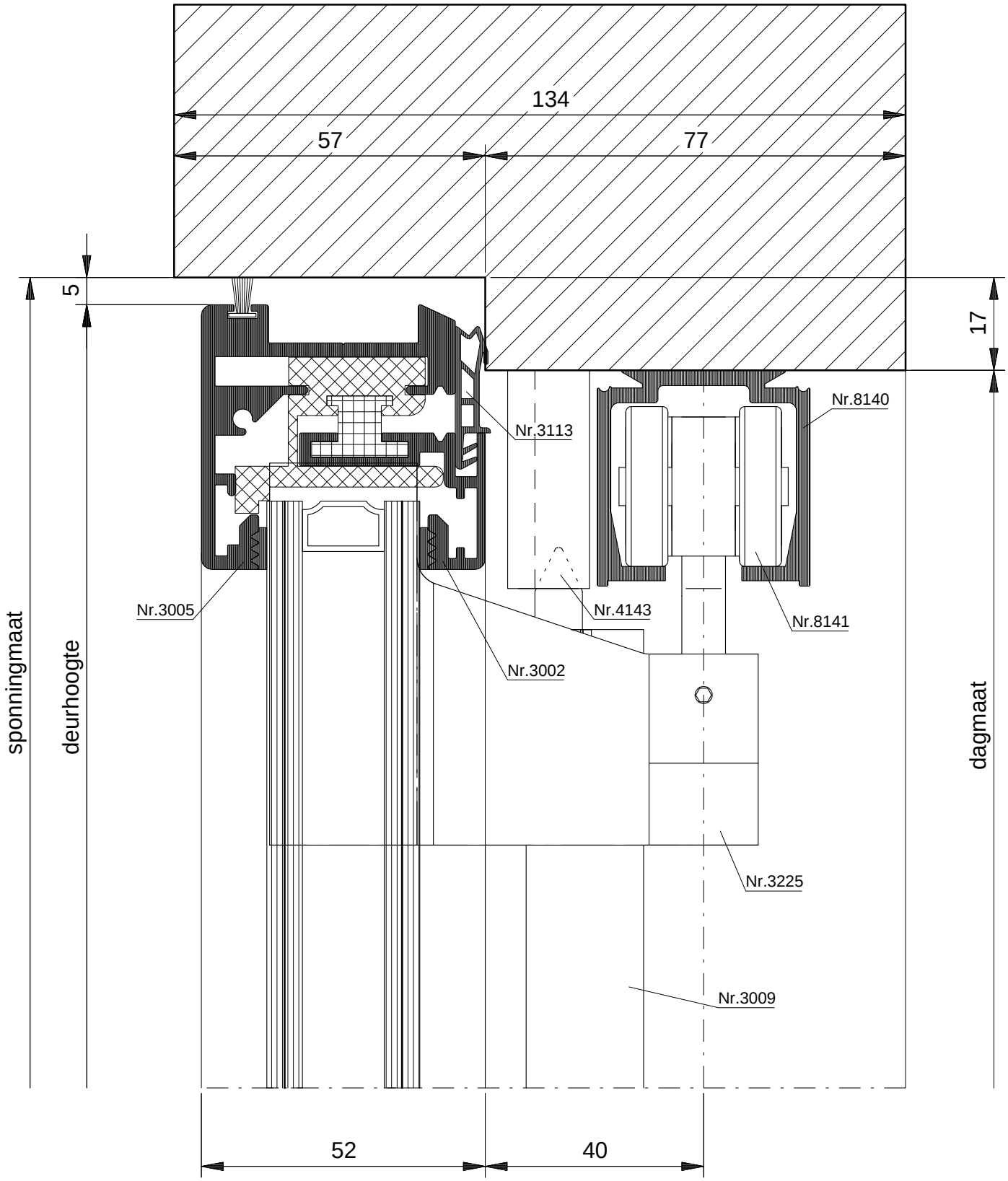

METHERMO SCHUIF- VOUWDEUREN		
NAAR BUITEN VOUWEND type MVU		
HR++ isolatieglas max. 27 mm		TEK. No.: T 1 . 11 . 1
SCHAAL : 1:1		TEL: 0344 75 04 00 FAX: 0344 75 04 99 Metaglas
GET. TTH	Dat.: 07-2012	

TYPE MVU

Vertricale doorsnede onderdetail

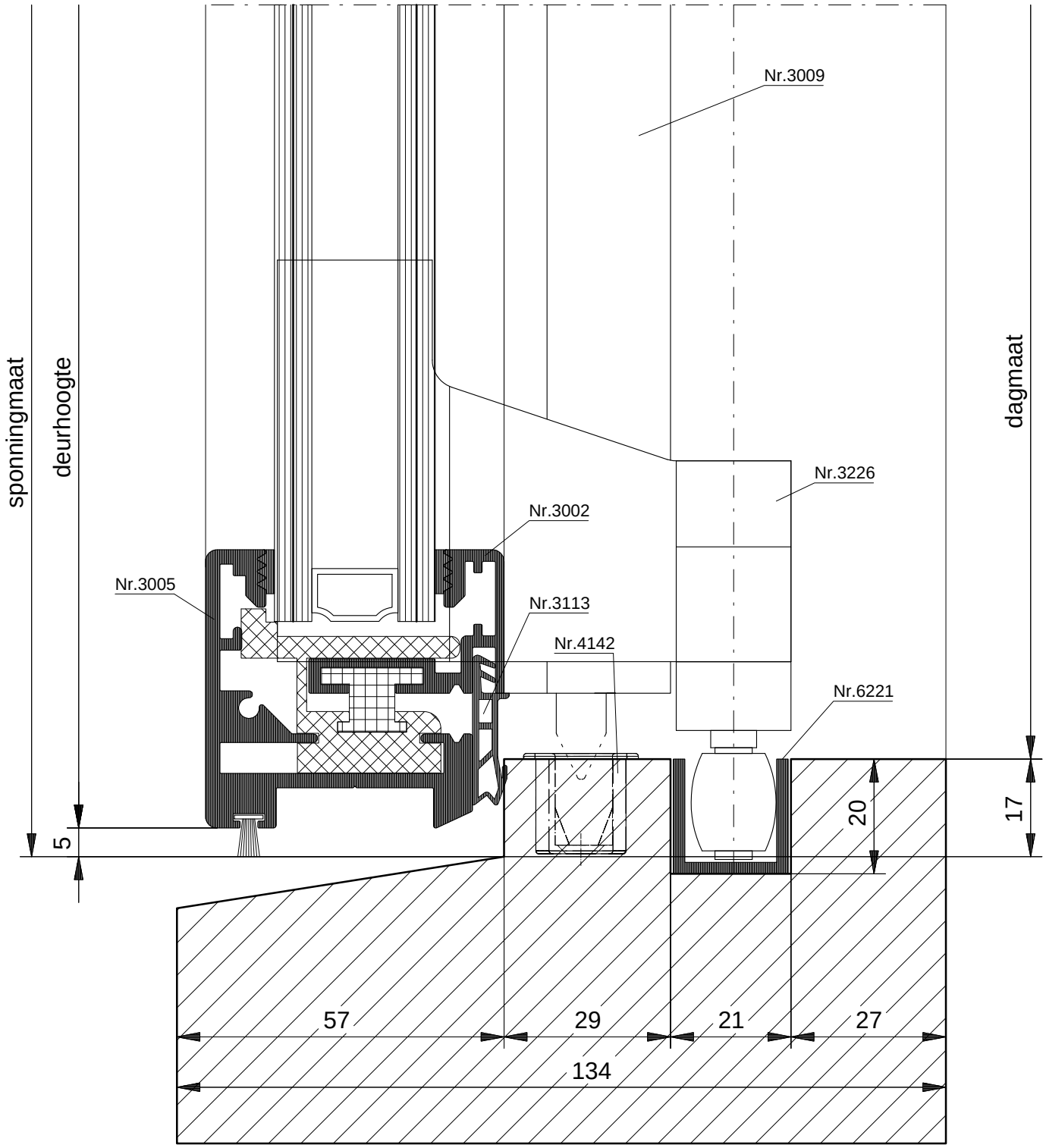

METHERMO SCHUIF- VOUWDEUREN		
NAAR BUITEN VOUWEND type MVU		
HR++ isolatieglas max. 27 mm		TEK. No.: T 1 . 11 . 2
SCHAAL : 1:1		TEL: 0344 75 04 00 FAX: 0344 75 04 99 Metaglas
GET. TTH	Dat.: 07-2012	

TYPE MVU

Horizontale doorsnede zijdetail

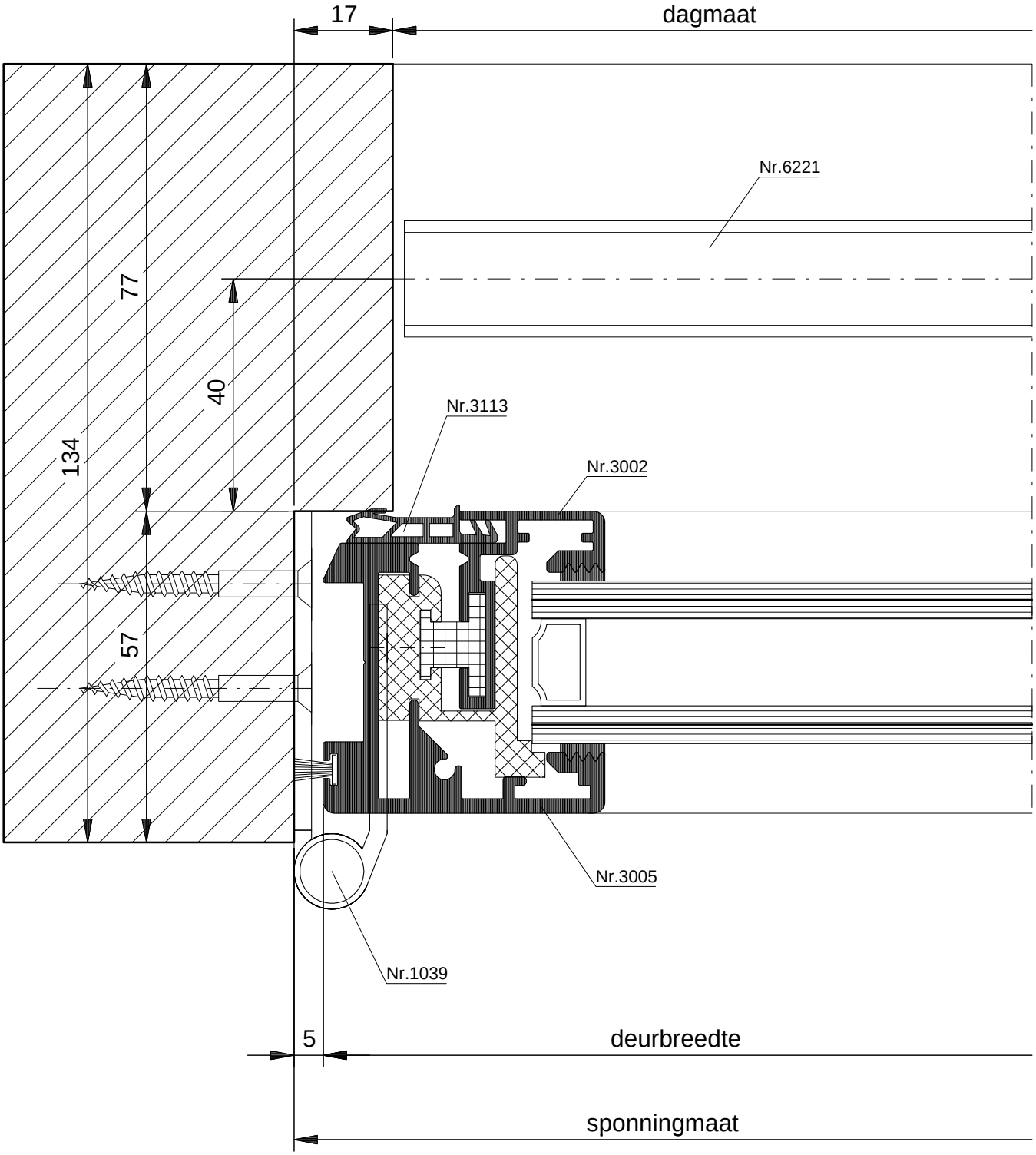

METHERMO SCHUIF- VOUWDEUREN	
NAAR BUITEN VOUWEND type MVU	
HR++ isolatieglas max. 27 mm	TEK. No.: T 1 . 11 . 3
SCHAAL : 1:1	TEL: 0344 75 04 00 FAX: 0344 75 04 99
GET. TTH — Dat.: 07-2012	Metaglas

TYPE MVU

Horizontale doorsnede vouw-middendetail

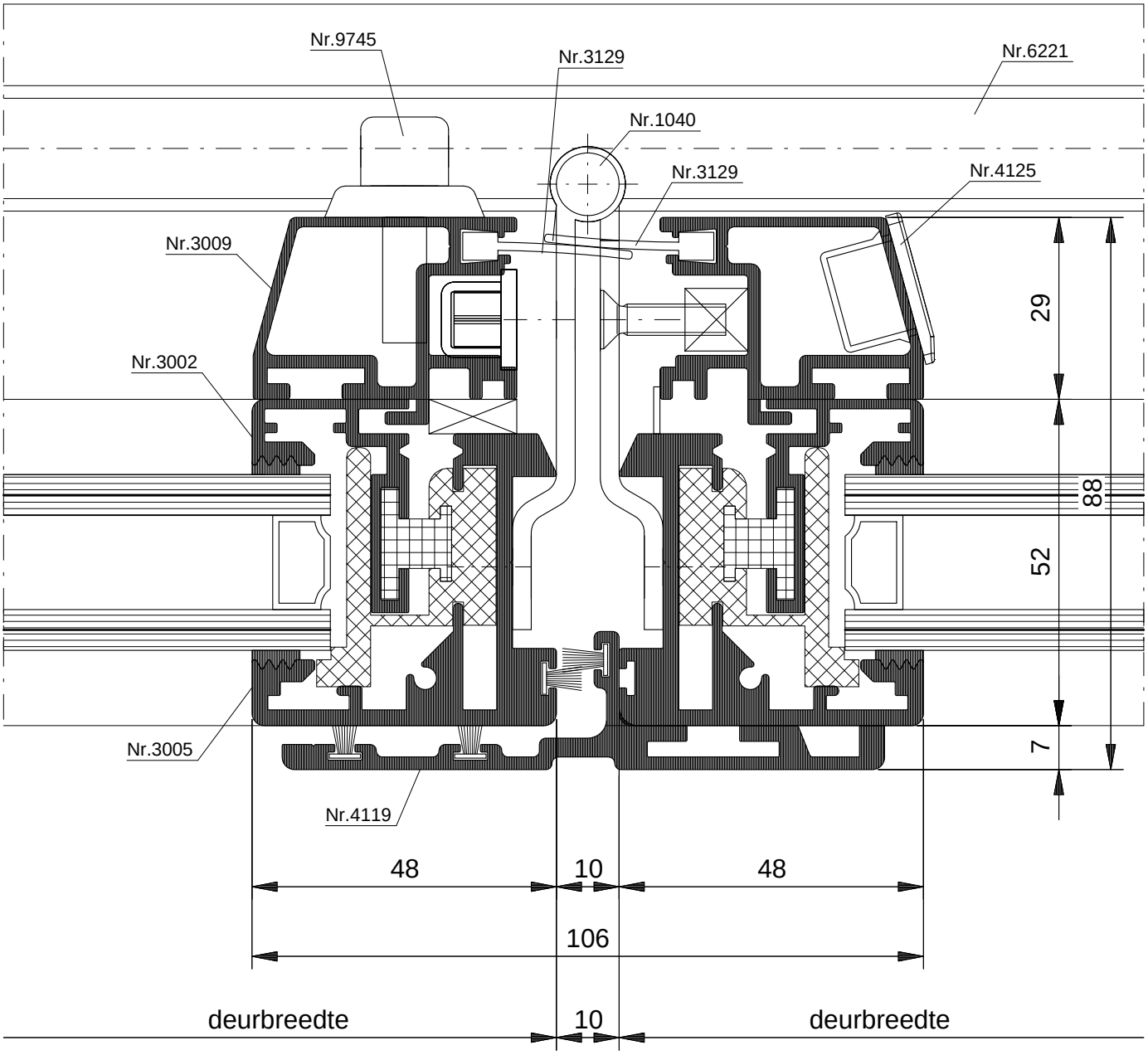

METHERMO SCHUIF- VOUWDEUREN		
NAAR BUITEN VOUWEND type MVU		
HR++ isolatieglas max. 27 mm		TEK. No.: T 1 . 11 . 4
SCHAAL : 1:1		TEL: 0344 75 04 00 FAX: 0344 75 04 99 Metaglas
GET. TTH	Dat.: 07-2012	

TYPE MVU-5/7/9

Horizontale doorsnede sluit-middendetail

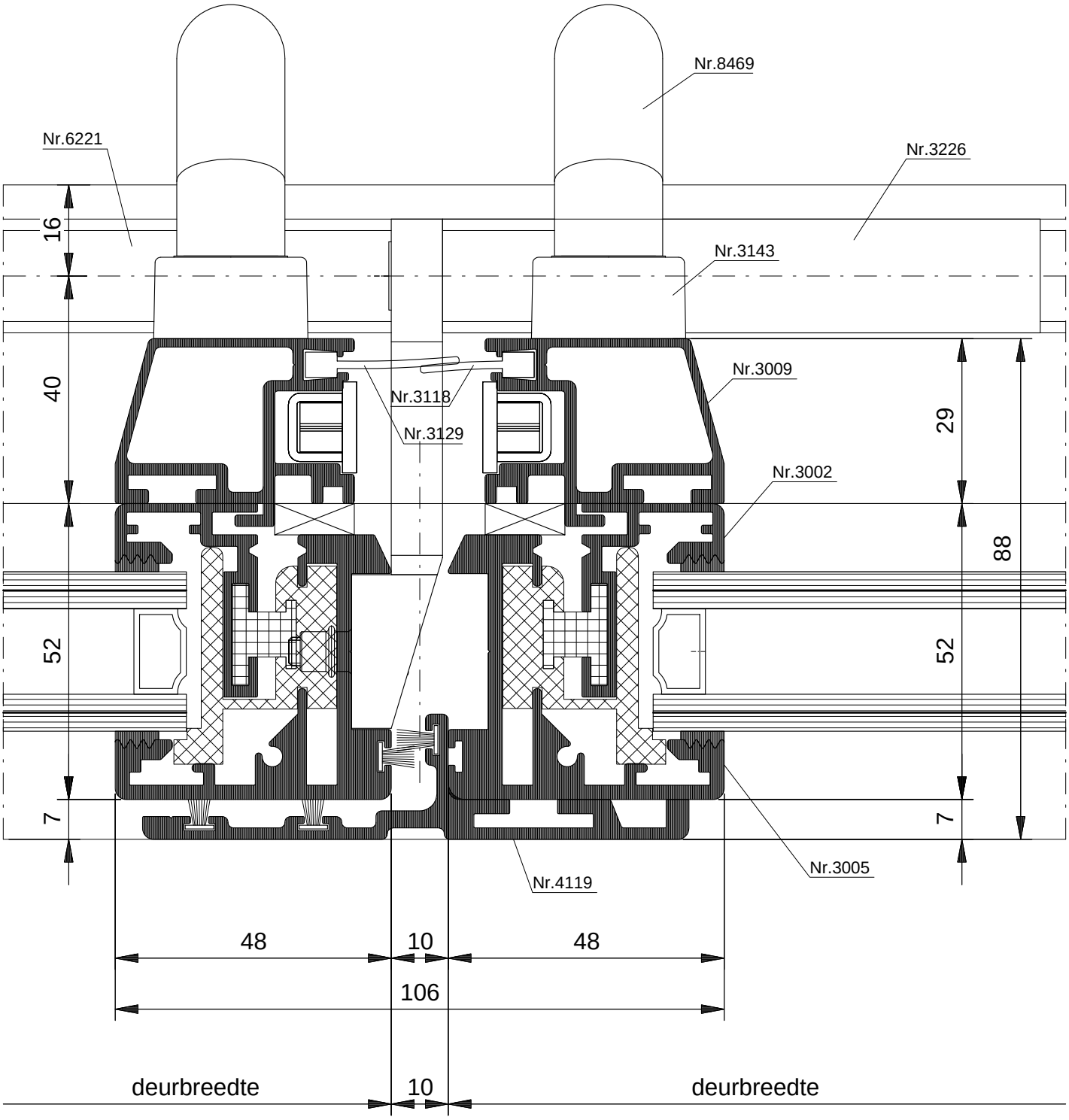

METHERMO SCHUIF- VOUWDEUREN		
NAAR BUITEN VOUWEND type MVU-5/7/9		
HR++ isolatieglas max. 27 mm		TEK. No.: T 1 . 11 . 5
SCHAAL : 1:1		TEL: 0344 75 04 00 FAX: 0344 75 04 99 Metaglas
GET. TTH	Dat.: 07-2012	

TYPE MVU-6/8/10

Horizontale doorsnede sluit middendetail

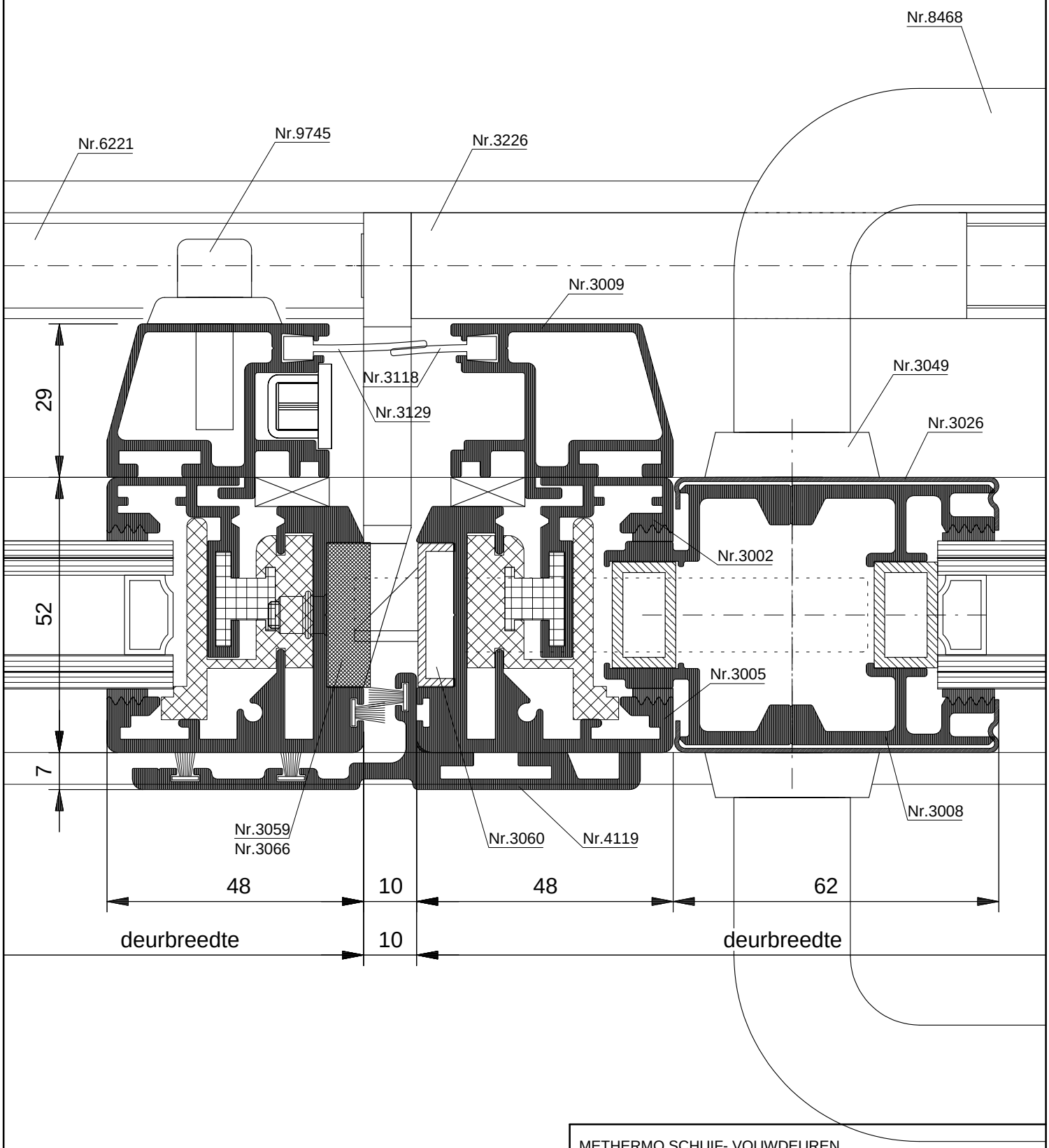

METHERMO SCHUIF- VOUWDEUREN	
NAAR BUITEN VOUWEND type MVU-6/9/10	
HR++ isolatieglas max. 27 mm	TEK. No.: T 1 . 11 . 6
SCHAAL : 1:1	TEL: 0344 75 04 00 FAX: 0344 75 04 99
GET. TTH — Dat.: 07-2012	Metaglas

TYPE MVI

Vertricale doorsnede bovendetail

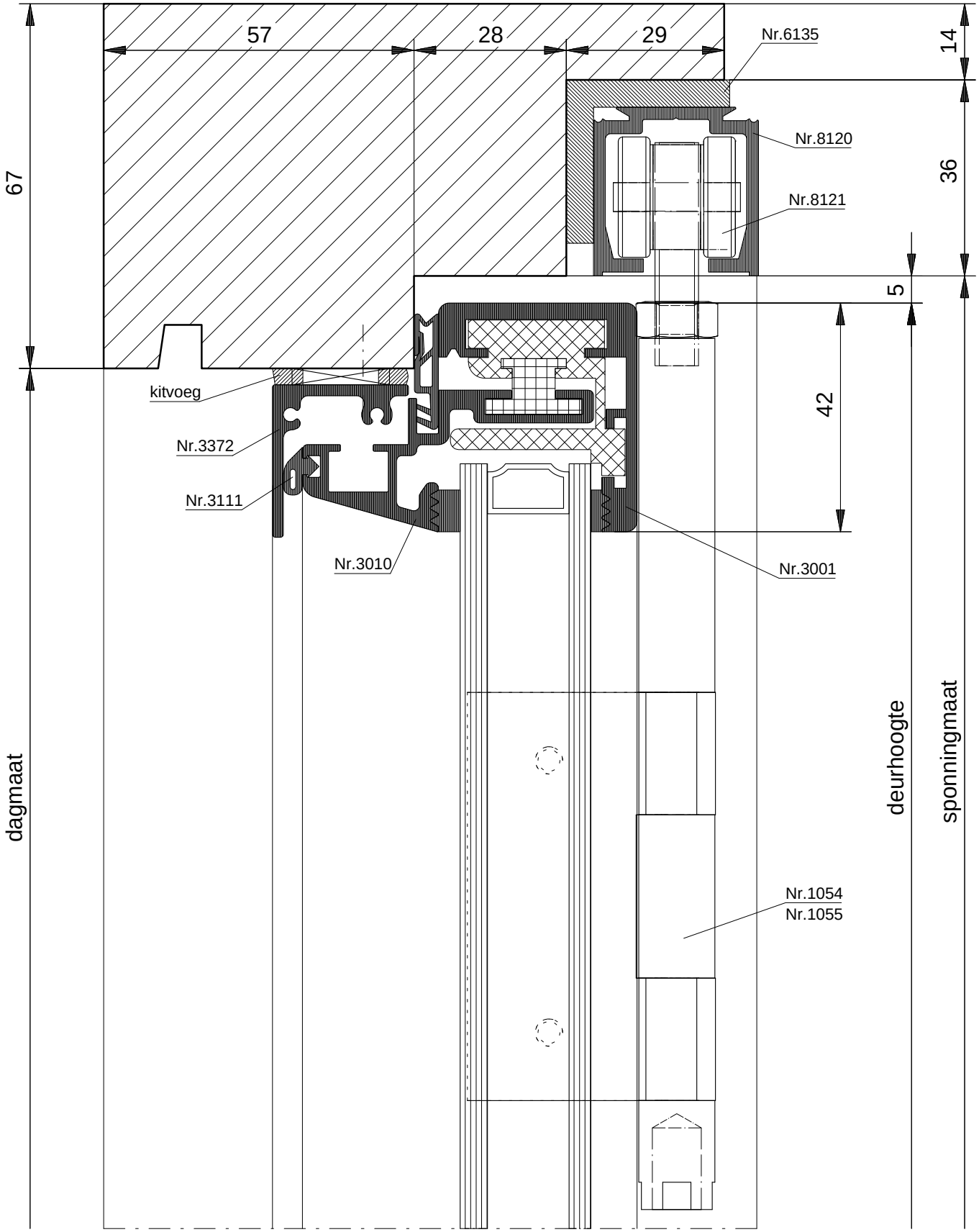

METHERMO SCHUIF- VOUWDEUREN	
NAAR BINNEN VOUWEND type MVI	
HR++ isolatieglas max. 27 mm	TEK. No.: T 1 . 11 . 7
SCHAAL : 1:1	TEL: 0344 75 04 00 FAX: 0344 75 04 99 Metaglas
GET. TTH — Dat.: 07-2012	

TYPE MVI

Vertricale doorsnede onderdetail

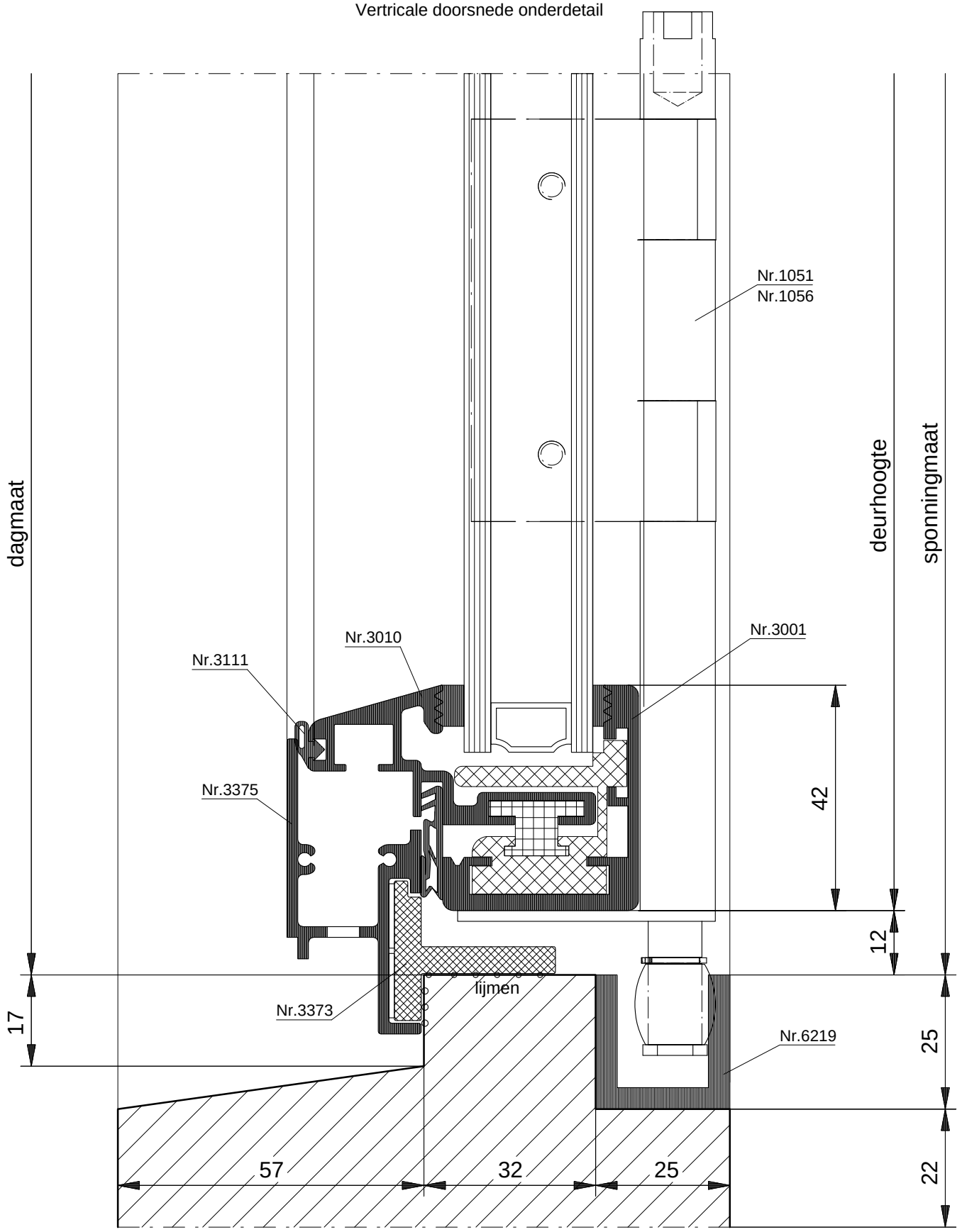

METHERMO SCHUIF- VOUWDEUREN		
NAAR BINNEN VOUWEND type MVI		
HR++ isolatieglas max. 27 mm		TEK. No.: T 1 . 11 . 8
SCHAAL : 1:1		TEL: 0344 75 04 00 FAX: 0344 75 04 99
GET. TTH	Dat.: 07-2012	Metaglas

TYPE MVI

Horizontale doorsnede zijstijl draaiend

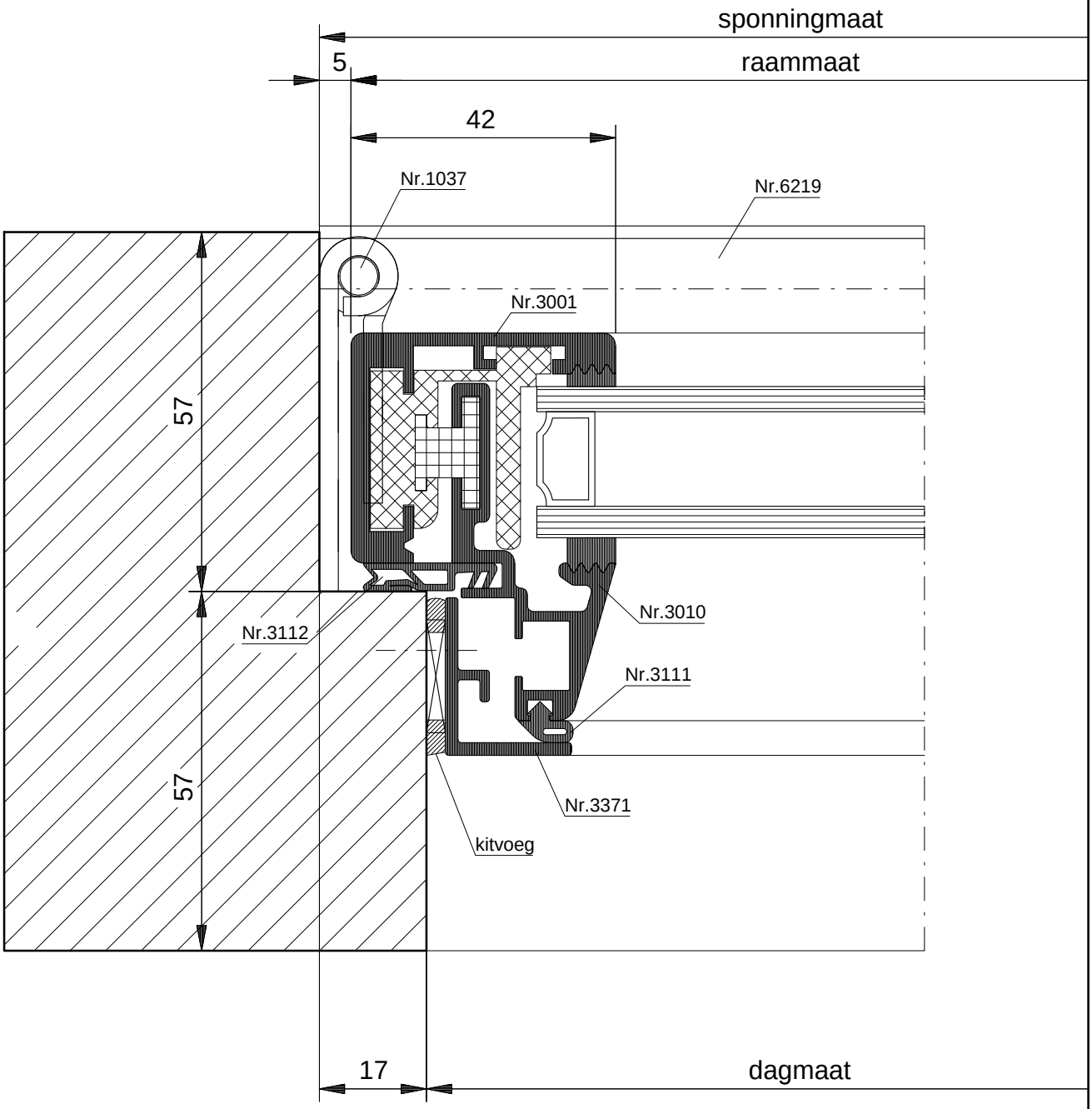

METHERMO SCHUIF- VOUWDEUREN		
NAAR BINNEN VOUWEND type MVI		
HR++ isolatieglas max. 27 mm		TEK. No.: T 1 . 11 . 9
SCHAAL : 1:1		TEL: 0344 75 04 00 FAX: 0344 75 04 99
GET. TTH	Dat.: 07-2012	Metaglas

TYPE MVI

Horizontale doorsnede zijdetail sluitend

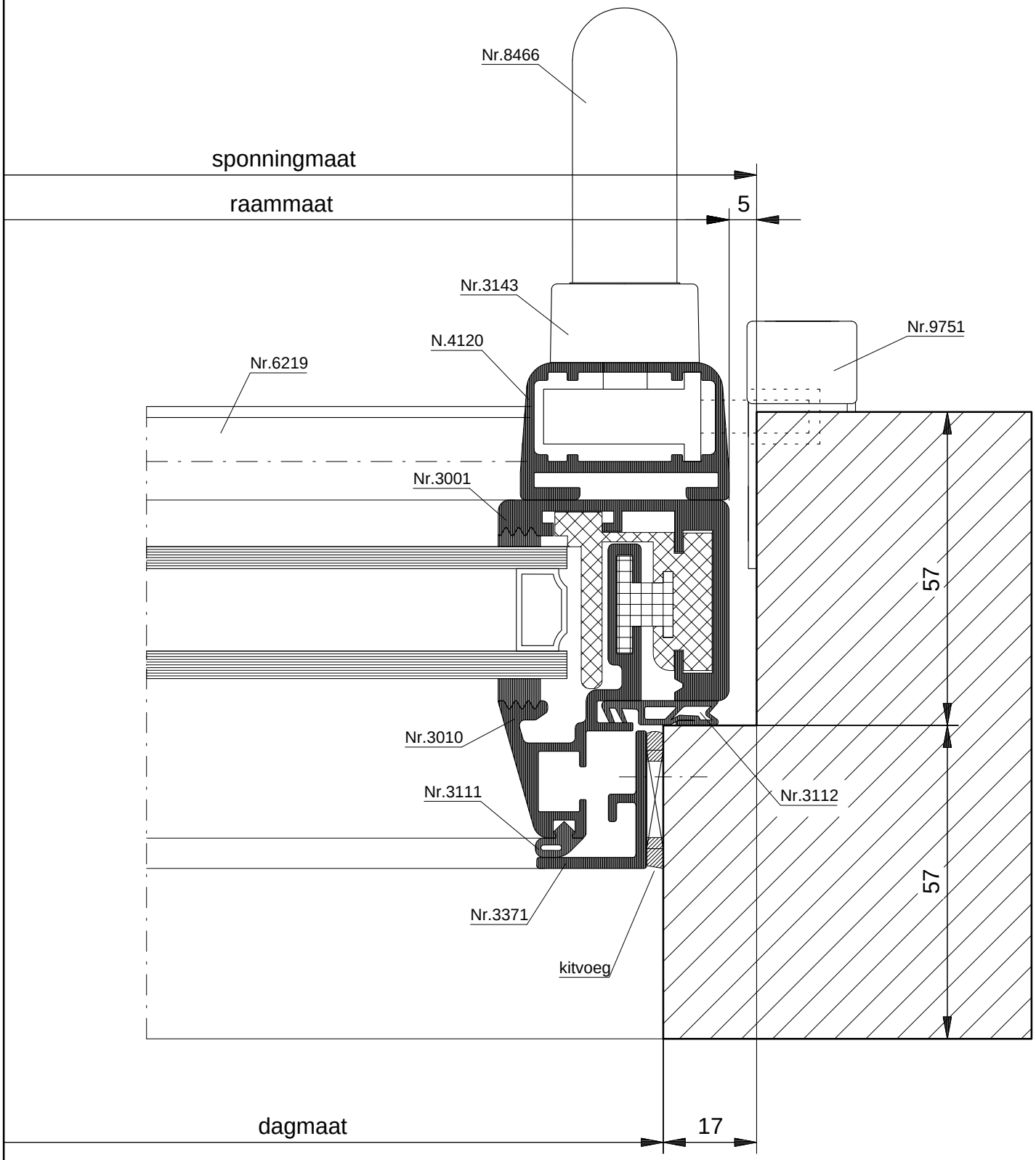

METHERMO SCHUIF- VOUWDEUREN		
NAAR BINNEN VOUWEND type MVI		
HR++ isolatieglas max. 27 mm		TEK. No.: T 1 . 11 . 10
SCHAAL : 1:1		TEL: 0344 75 04 00 FAX: 0344 75 04 99 Metaglas
GET. TTH	Dat.: 07-2012	

TYPE MVI

Horizontale doorsnede scharnierend naar binnen

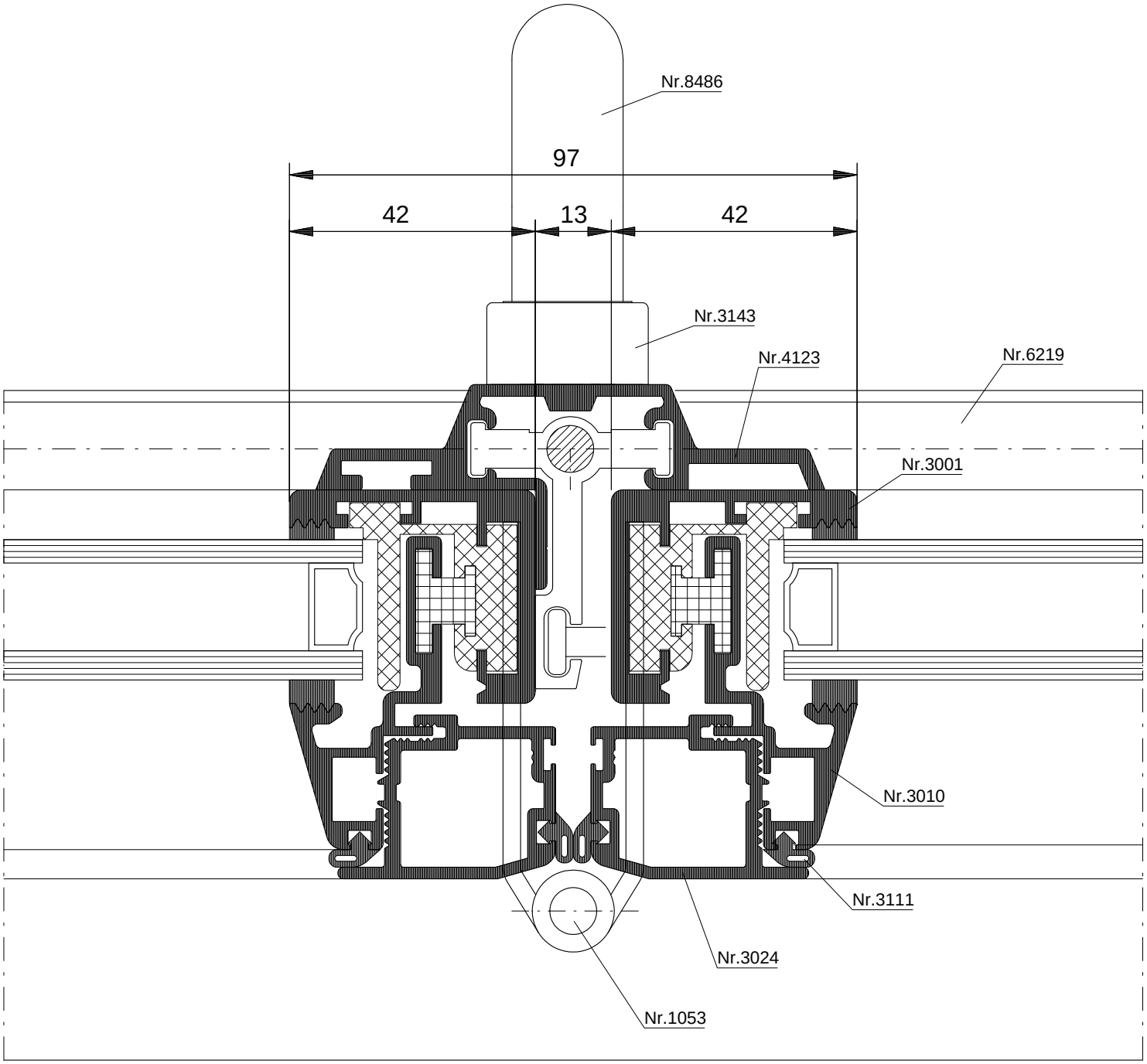

METHERMO SCHUIF- VOUWDEUREN		
NAAR BINNEN VOUWEND type MVI		
HR++ isolatieglas max. 27 mm		TEK. No.: T 1 . 11 . 11
SCHAAL : 1:1		TEL: 0344 75 04 00 FAX: 0344 75 04 99 Metaglas
GET. TTH	Dat.: 07-2012	

TYPE MVI

Middendetail naar binnen draaiend

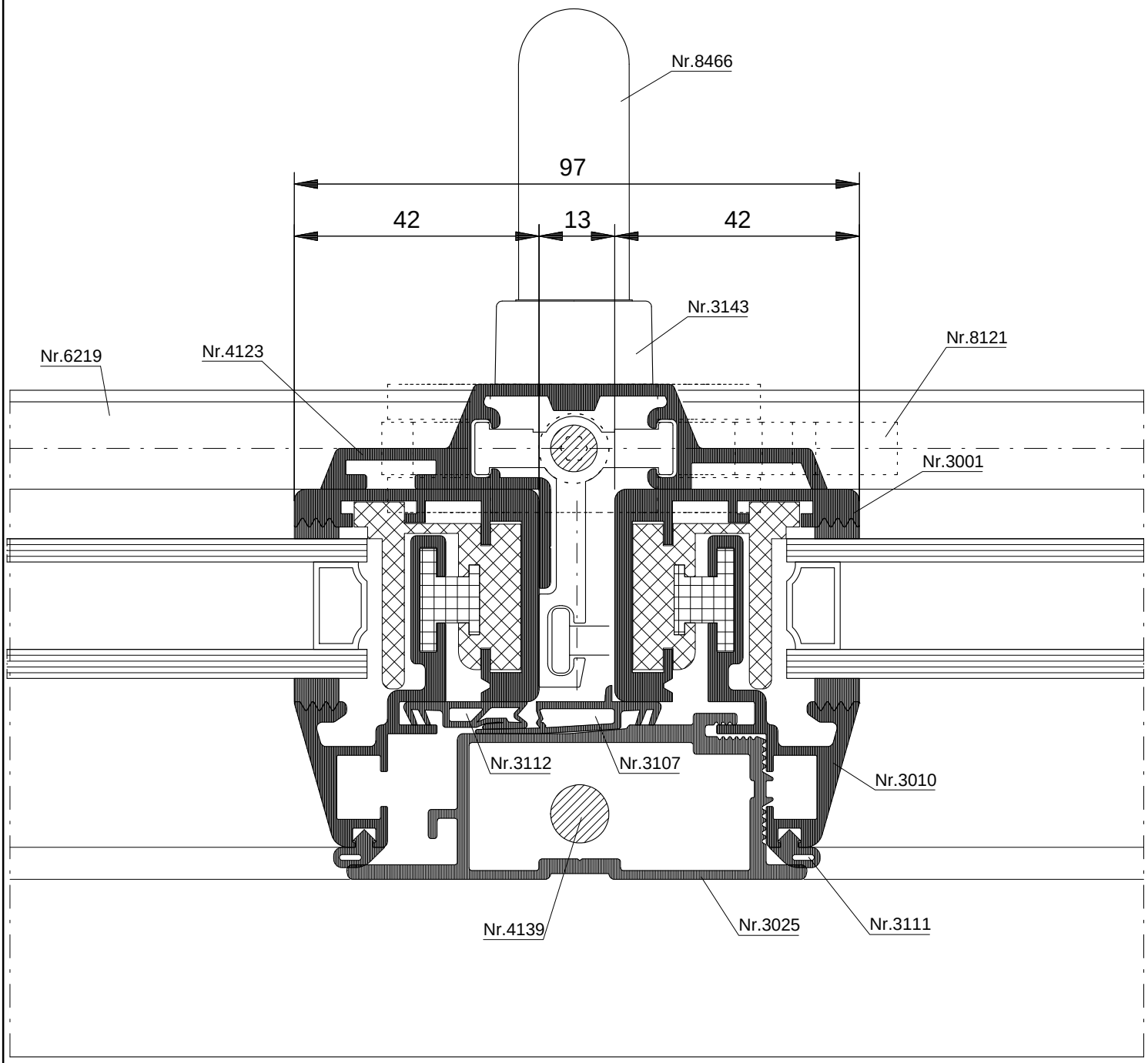

METHERMO SCHUIF- VOUWDEUREN		
NAAR BINNEN VOUWEND type MVI		
HR++ isolatieglas max. 27 mm		TEK. No.: T 1 . 11 . 12
SCHAAL : 1:1		TEL: 0344 75 04 00 FAX: 0344 75 04 99
GET. TTH	Dat.: 07-2012	Metaglas

TYPE MVI

Horizontale doorsnede schanierend naar binnen

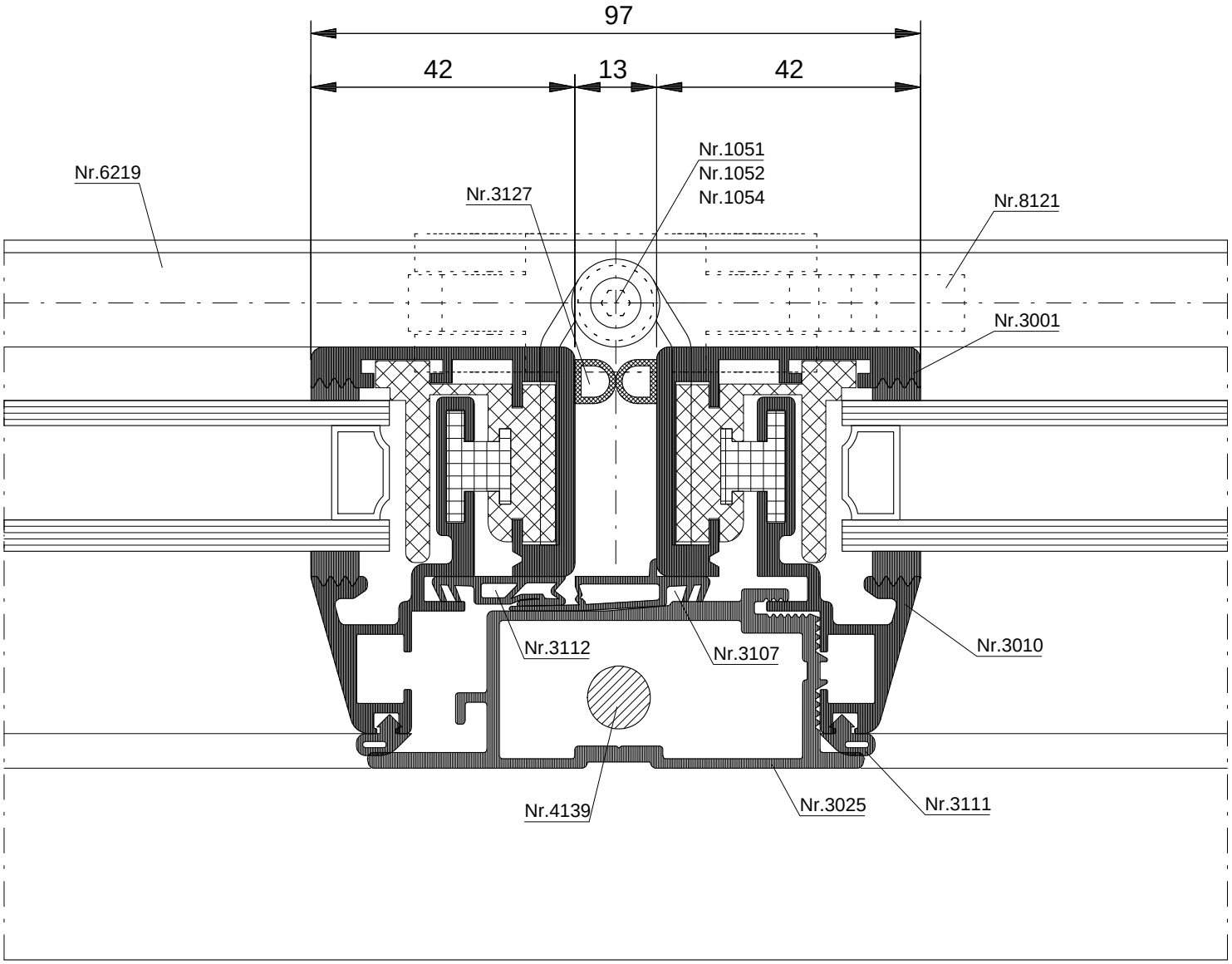

METHERMO SCHUIF- VOUWDEUREN		
NAAR BINNEN VOUWEND type MVI		
HR++ isolatieglas max. 27 mm		TEK. No.: T 1 . 11 . 13
SCHAAL : 1:1		TEL: 0344 75 04 00 FAX: 0344 75 04 99 Metaglas
GET. TTH	Dat.: 07-2012	